1:10TH SCALE BRUSHLESS ELECTRIC MOTOR POWERED TRAIL VEHICLE

OUTBACK 3 Paso

EXPLODED DRAWINGS AND COMPONENT LISTING

4WD SHAFT DRIVEN 3R 99% RTR 2.4 GHz WATER PROOF

ENGLISH INSTRUCTIONS – PAGE 2
FRANÇAIS INSTRUCTIONS – PAGE 12

www.ftx-rc.com

FTXOB3PassoManual.indd 1 19/07/2021 12:10

FTX Outback 3 Paso 1/10th Scale 4WD Electric Powered Ready-To-Run Off Road Trail Vehicle

Congratulations on your purchase of the FTX Outback 3 Paso 1/10th Trail Vehicle

This 1/10th scale model has been factory assembled and all electrics installed and set up to make it the easiest possible introduction to the sport of driving RC cars.

WARNING: Read the ENTIRE instruction manual to become familiar with the features of the product before operating.
Failure to operate the product correctly can result in damage to the product, personal property and cause serious injury.
This is NOT a toy and must be operated with caution and common sense.
Failure to operate this product in a safe and responsible manner could result in damage,
injury or damage to other property.
This product is not intended for use by children without direct adult supervision.
It is essential to read and follow all the instructions and warnings in the manual, prior to assembly, set-up or use, in order to operate correctly and avoid damage or serious injury.

Safety Precautions and Warnings

- You are responsible for operating this model such that it does not endanger yourself and others, or result in damage to the product or the property of others.
- This model is controlled by a radio which is possibly subject to interference which can cause momentary loss of control so it is advisable to always keep a safe distance to avoid collisions or injury.
- Age Recommendation: 14 years or over. This is not a toy. This product is not intended for use by children without direct adult supervision.

Carefully follow these directions and warnings, plus those of any additional equipment associated with the use of this model, chargers, ESC and motors, radio etc.

- Never operate your model with low transmitter batteries.
- Always operate your model in an open area away from cars, traffic or people.
- Never operate the model in the street or in populated areas.
- Always keep the vehicle in direct line of sight, you cannot control what you cannot see!
- Keep all chemicals, small parts and anything electrical out of the reach of children.
- Although splash-proof the car and electronics are not designed to be subjected to extended moisture exposure or submersion. To do so will result in permanent damage.
- Avoid injury from high speed rotating parts, gears and axles etc.
- Novices should seek advice from more experienced people to operate the model correctly and meet its performance potential.
- Exercise caution when using tools and sharp instruments.
- Do not put fingers or any objects inside rotating and moving parts.
- Take care when carrying out repairs or maintenance as some parts may be sharp.
- Do NOT touch equipment such as the motor, electronic speed control and battery, immediately after using your model because they can generate high temperatures.
- Always turn on your transmitter before you turn on the receiver in the car. Always turn off the receiver before turning your transmitter off.
- Keep the wheels of the model off the ground, and keep your hands away from the wheels when checking the operation of the radio equipment.
- Prolong motor life by preventing overheat conditions. Undue motor wear can result from frequent turns, rapid change of direction forwards/backwards, continuous stop/starts, pushing/pulling objects, driving in deep sand and tall grass, or driving continuously up hill.

Contents:

FTX Outback 3 Paso Trail Vehicle
Transmitter: 2.4ghz Steerwheel
Charger: USB 500mA Charger
Battery: 1500mAh 7.2V NiMh

FTXOB3PassoManual.indd 2 19/07/2021 12:10

REQUIRED EQUIPMENT FOR OPERATION

1. Tools required for building and maintenance:

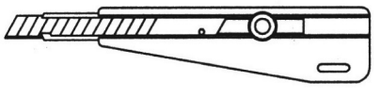

● Hobby knife

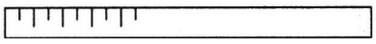

● Precision ruler

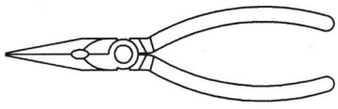

● Needle nose pliers

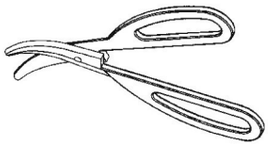

● Lexan scissors

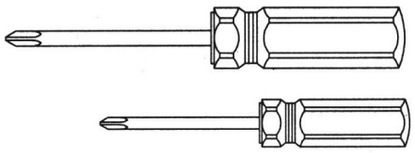

● Flat and Philips screwdriver

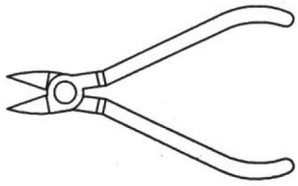

● Wire cutters

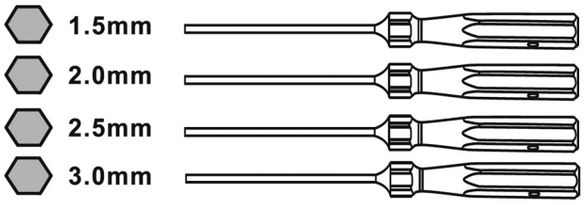

Hex. Screwdrivers

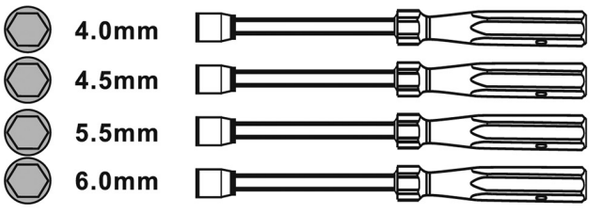

Socket Head Drivers

WARNING!

Do not use a power screw driver to install screws into nylon or plastic materials.The fast locking may heat up the screws being installed that may break the molded parts or strip the threads during installation.

2.Additional items needed for operation:

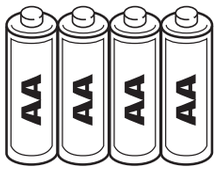

4 pcs AA Alkaline Batteries

IMPORTANT!

Check that all screws and nuts are tight before each use.

FTXOB3PassoManual.indd 3 19/07/2021 12:10

2.4GHZ Radio System

Take out the transmitter and load 4 AA size batteries.

Battery Installation:

1. Open the battery compartment cover.
2. Insert 4 fully-charged AA batteries into the compartment. Make sure that the battery makes good contact with the battery compartment's contacts.
3. Replace battery compartment cover.

⚠ NOTE

Low battery alarm: When the battery is lower than 4.2v, the G.LED on the panel will flash slowly

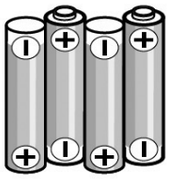

Batteries: 4 x 1.5 V "AA" (not included)

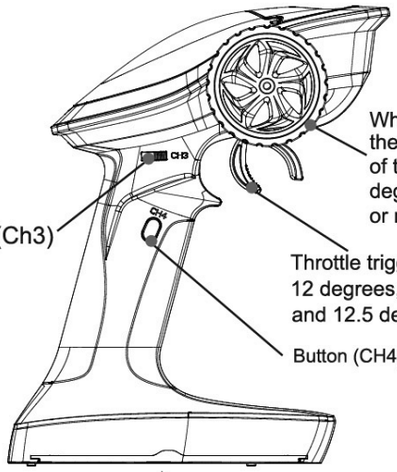

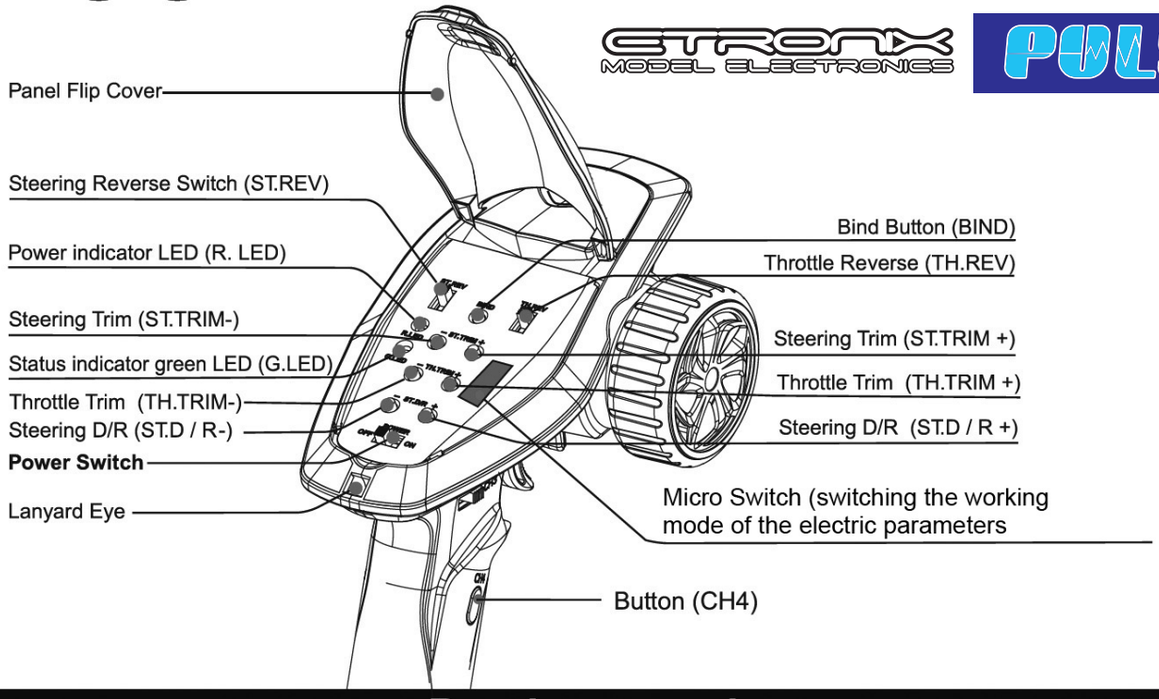

Receiver overview

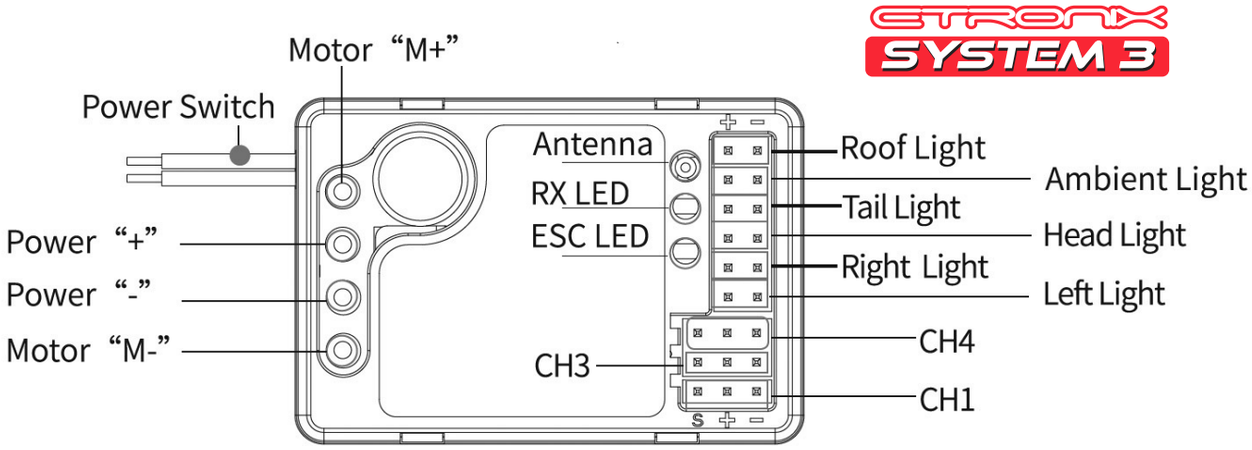

FTXOB3PassoManual.indd 4 19/07/2021 12:10

BINDING

The receiver automatically enters the binding state once it is powered on.

1. Press the BIND key to turn on the transmitter (ET 1062) and allow it to enter its binding state. Here, G.LED flashes quickly, and operator releases the BIND key.
2. When the receiver is powered on and waits for 1 second, it will automatically enter the binding state if it is not connected;
3. After the binding is successful, the LED indicator of the receiver is always on.

Notes: (1) Set the transmitter to its binding state first, and then set the receiver to its binding state. If the binding is not completedwithin 10s, the indicator light of the receiver will enter its slow flashing state.
(2) If re-binding is successful, all the settings of the car lights will be restored to their default values.

ESC FUNCTION INSTRUCTIONS

1.Connect related equipment:

- Make sure the ESC is off before connection. Connect the motor with M+ and M- of ESC. Connect the steering servo to the 3Pin interface marked with "ST" of ESC (- + S connected correspondingly). Connectthe battery with the positive and negative poles of ESC correspondingly.

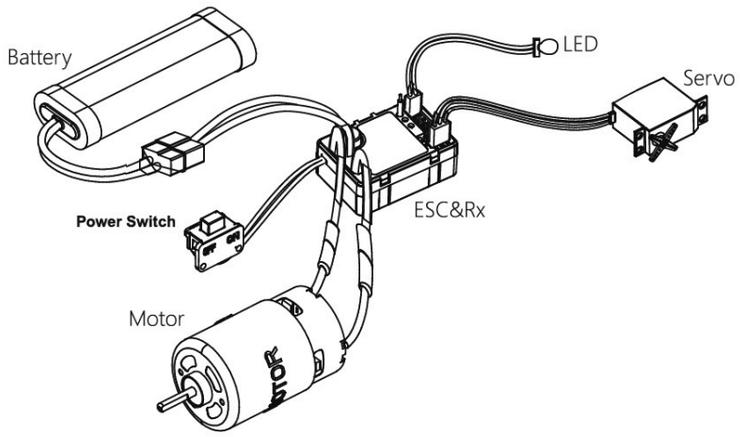

2.Normal boot, identification throttle midpoint:

- After connecting related equipment as step 1, turn on the radio first, move the throttle trigger to the neutral position . Turn on the switch of ESC at last. When the battery of ESC is LiPo, the motor will emit "beep-beep" twice if use 2s LiPo; when the battery of ESC is NiMH cells, the motor will emit "beep" only once. After about 1 second, the motor will long emit "beep" sound, indicating self-inspection is completed, then can run it.

Note:
a.The ESC can be run after completing self-inspection (about 3 seconds) if power on, otherwise it cannot be operated normally.
b.If there is no power output and the red light of ESC flashes quickly after power on, it means that the actual throttle of radio is not at the neutral position, move the throttle to the neutral position until the red light does not flash.
c.If the rotation direction is not correct during running, exchange the two wires connecting motor and ESC.
d.To make sure everything is ok, please turn on the radio first and finally turn on the ESC, turn off the ESC first and finally turn off the radio.

3.Description of LED status during driving:

- The red LED of ESC extinguishes when the throttle trigger is at the neutral position.
- The red LED quickly flashes when move forward; the red LED is constantly on when the throttle is at the end position of forward (100% throttle).
- The red LED quickly flashes when reversing.

Note: Please refer to the relevant sections of ET1063 manual for details about the battery type, drag brake force and running mode of the ESC.

4.Setting Method:

There are three parameters that can be set for the ESC, which are "Running mode", "Battery type", "Drag brake", There are slide switches numbered 1 2 3 4 on the radio panel . The above parameters can be set by dialing left and right. The specific operation is as follows:

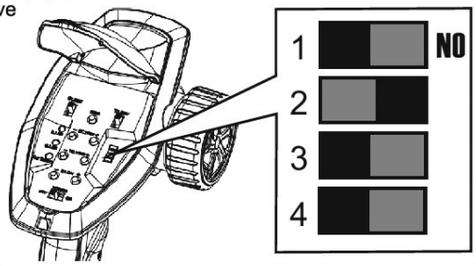

When No. 1 slide switch is on the left, it indicates that the operation mode is set to FWD / REV / BRK.

When No. 1 slide switch is on the right, it indicates that the operation mode is set to FWD/REV.

When No. 2 slide switch is on the left, it indicates that the battery type is set to Lipo.

When No. 2 slide switch is on the right, it indicates that the battery type is set to NiMH.

When No. 3 and No.4 slide switch are on the left, it indicates that the drag

When No. 3 slide switch is on the left and No.4 slide switch is on the right, it indicates that the drag brake force is set to 50%.

When No. 3 slide switch is on the right and No.4 slide switch is on the left, it indicates that the drag brake force is set to 75%.

When No. 3 and No.4 slide switch are on the right, it indicates that the drag brake force is set to 100%.

FTXOB3PassoManual.indd 5 19/07/2021 12:10

LIGHTING CONTROL SYSTEM

Light Control Connection Diagram

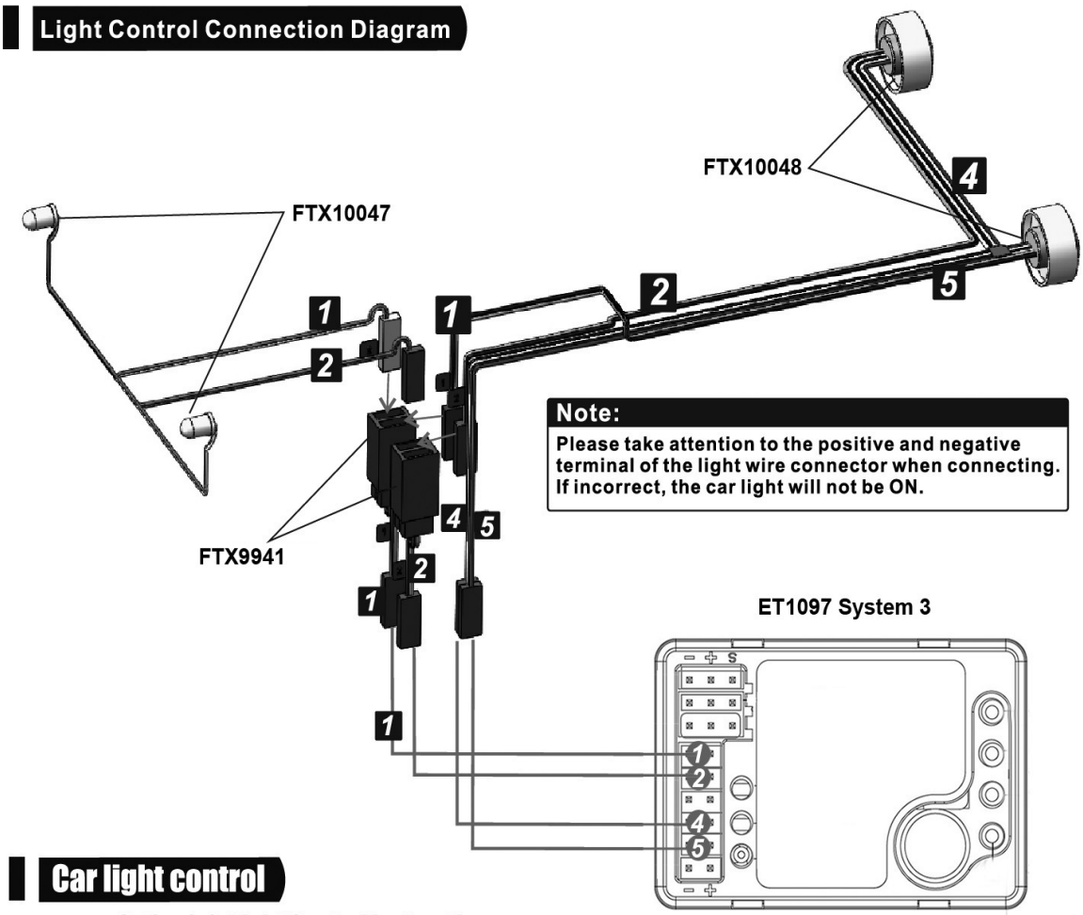

Note:

Please take attention to the positive and negative terminal of the light wire connector when connecting. If incorrect, the car light will not be ON.

Car light control

Outback 3 Light Control Instruction

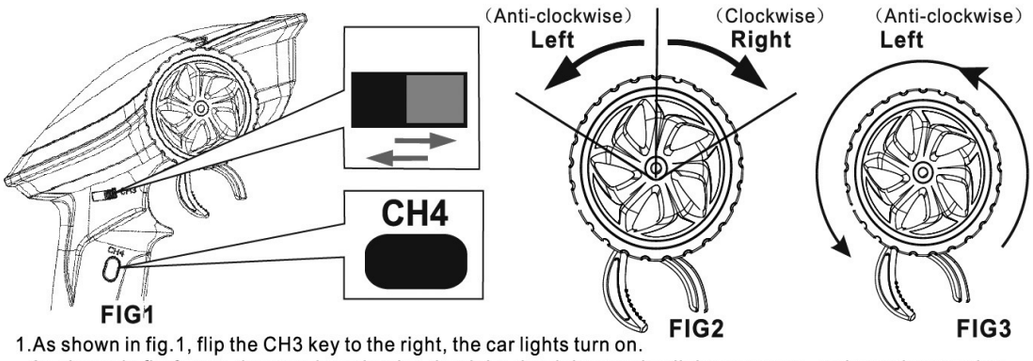

1.As shown in fig.1, flip the CH3 key to the right, the car lights turn on.
As shown in fig.2, turn the steering wheel to the right, the right steering light comes on, and turn the steering wheel to the left, the left steering light comes on. (Normal Mode)

2.As shown in fig.3, turn the steering wheel to the right for three times, and the ambient light flashes; turn another three times, the ambient light gets into the breathing mode; And turn it more three times, the ambient light turns off. (repeat the above steps, the function continues the cycle)

3.As shown in figure 1, press CH4 once, the emergency light flash slowly. Press CH4 again to turn off the emergency light. Press CH4 key twice, and the ambient light enters the breathing mode.

4.As shown in figure 1, push CH3 key to the left, the car lights turn off.

Note:

1. Check the battery pack in the kit and the battery in the transmitter are all full before the above actions. Check the light wire and System 3 connection before power-on.
2. Turn the steering wheel to the left three times, activate the ambient light function. Once null, you can try to turn the steering wheel to the right for three times, or use the ST.REV on the transmitter to switch the direction.
3. All the above functions are only fit for the factory-fit of the Outback 3. For more details, please refer to System 3 manual on page 7.

FTXOB3PassoManual.indd 6 19/07/2021 12:10

ET1097 System 3 instructions

The car light control is mainly to implement the changeover of lighting states and lighting modes by setting the transmitter.
Control mode of the car light ON/OFF:

- The car light control is divided into four-channel control and two-channel control. Switching between the two control modes can be implemented by turning on the transmitter, turning the handwheel clockwise to the maximum stroke, and turning on the power supply of the receiver.
- When switching to four-channel control, the rightmost position of CH3 turns on the car lights, and the leftmost position turns off the car lights.
- When switching to two-channel control, turn the handwheel quickly to its maximum stroke twice clockwise to turn on the emergency light, and turn off by repeating the action; Turn the handwheel counterclockwise to its maximum stroke to turn on the width indicator light or breathing/flashing light, and turn it off by repeating the action.

Notes: (1) If the front and tail lights are contrary to the actual control, the control mode of the front and tail lights should be reversed. When the transmitter is turned on, turn and keep the hand wheel counterclockwise to its maximum stroke, and power on the receiver to conduct the switchover; If the left and right turn signals are contrary to the actual control, it is only necessary to exchange the left and right light wires at the car light interface.

(2) If CH1 is set with channel reversal, all the above handwheel operations should be operated in the reverse direction (change clock wise for counterclockwise, and change counterclockwise for clockwise).

(3) The direction CH1 and accelerator CH2 for car light control are capable of automatic neutral position identifying.

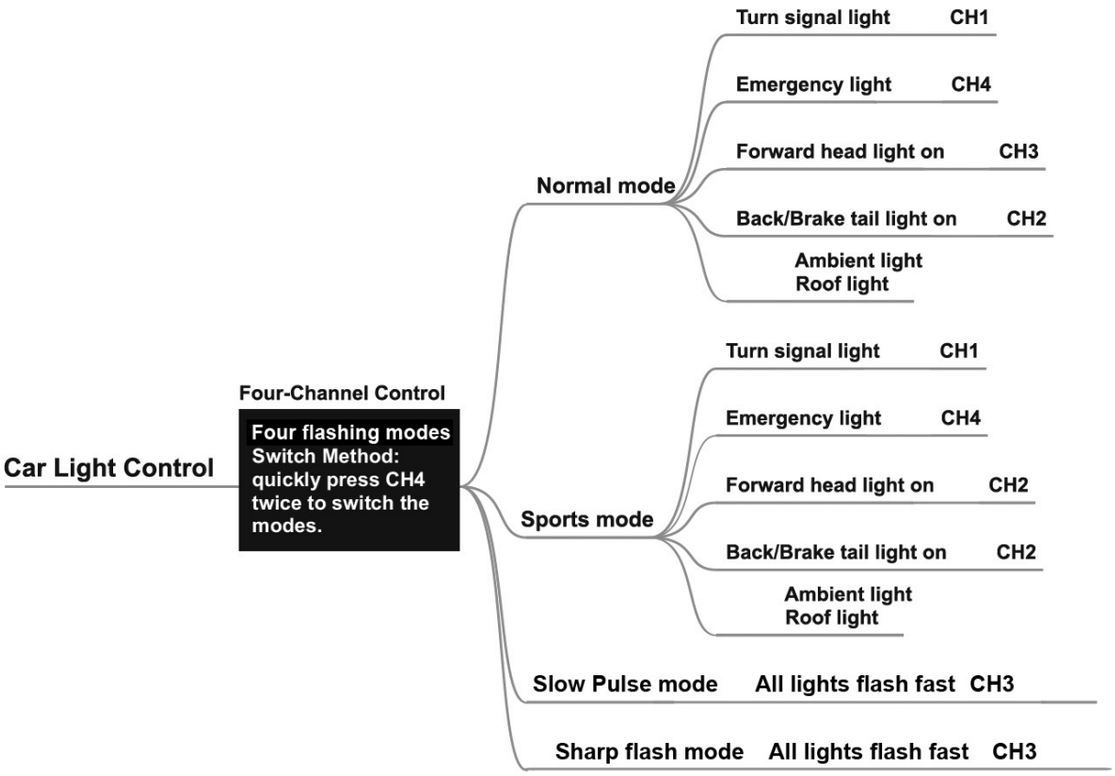

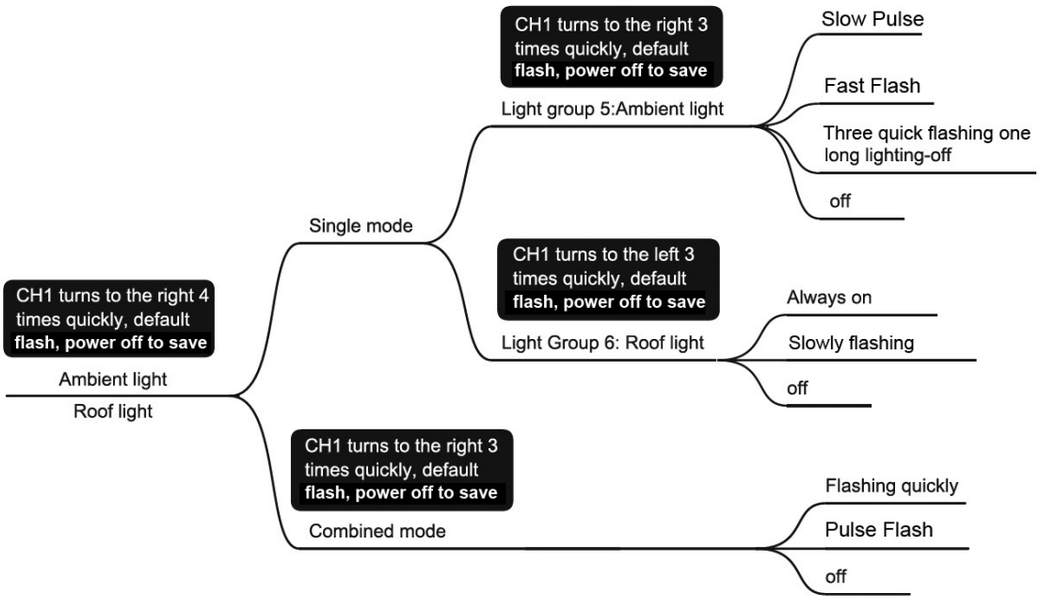

FTXOB3PassoManual.indd 7 19/07/2021 12:10

RUNNING YOUR CAR

1. TURNING ON THE RECEIVER OF YOUR CAR

The ESC Receiver switch is located under the bodyshell of the model. Switch on the ESC/Receiver Switch as shown in the picture.

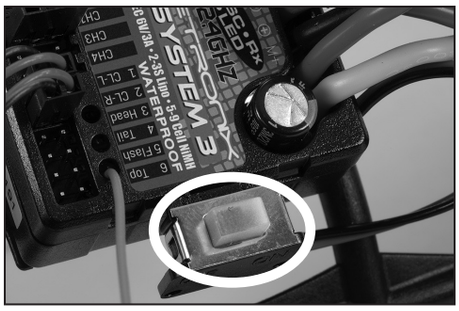

2. TURN ON THE RADIO CONTROLLER

Switch on the power switch on the radio controller. Your radio is bound with your car automatically.

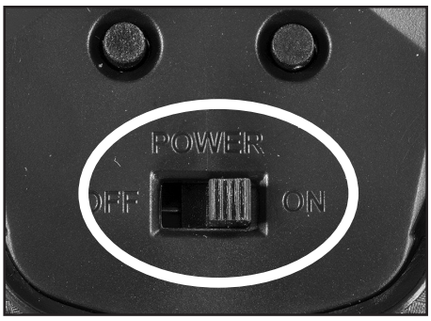

3. CHECK STEERING PERFORMANCE

CENTRE

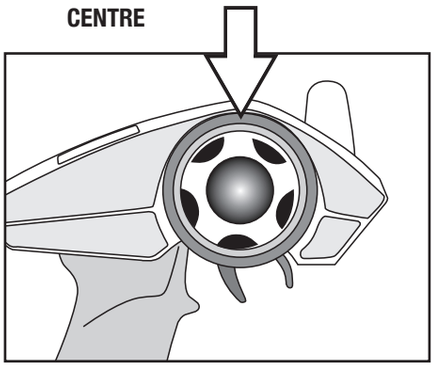

1. To keep the car running straight, keep the streering wheel centered.

TURN RIGHT

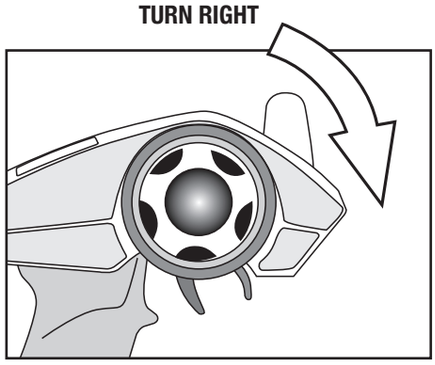

2. Turn the steering wheel to the right to allow the car to right.

TURN LEFT

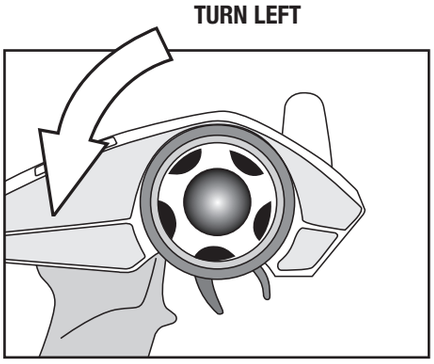

3. Turn the steering wheel to the left to allow the car to turn to the left.

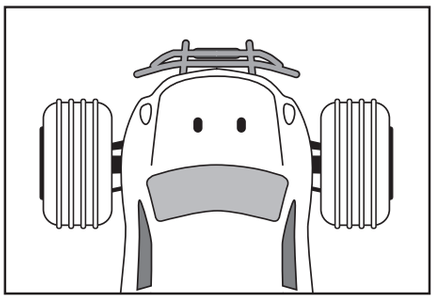

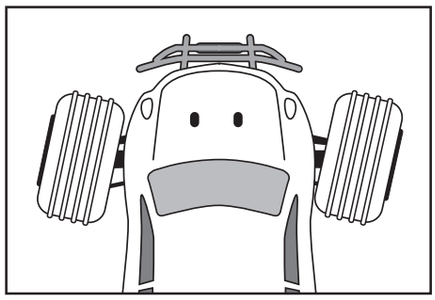

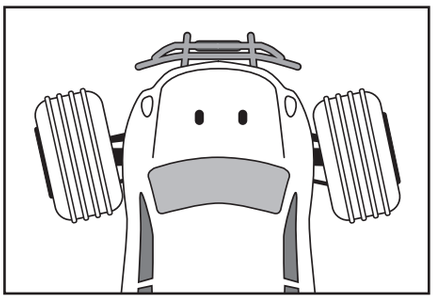

4. CHECK TRIGGER RESPONSE

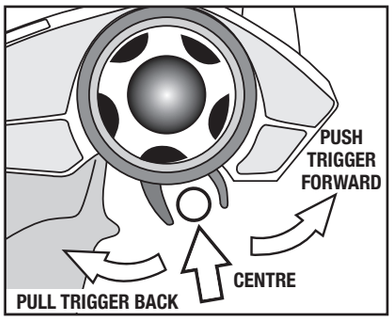

PLEASE NOTE: THE MODEL SWITCHES BETWEEN FORWARD AND REVERSE INSTANTLY FOR SLOW SPEED MANEOUVABILITY. EXCESSIVE USE OF THIS FEATURE CAN CAUSE TRANSMISSION AND ESC DAMAGE.

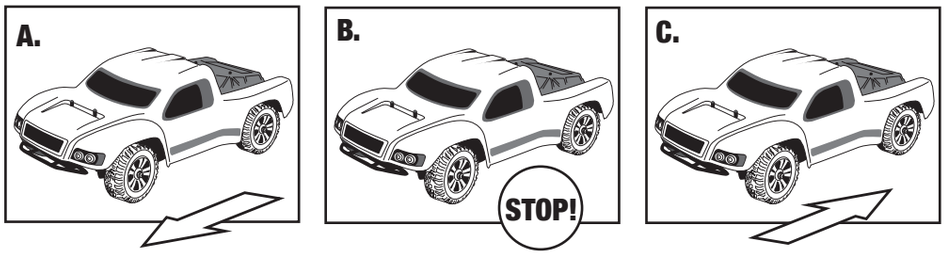

A. Pull the trigger back to accelerate, release it to decelerate.
B. To stop running your car, release the trigger to neutral.
C. Pushing the trigger forward activates reverse.

FTXOB3PassoManual.indd 8 19/07/2021 12:10

RUNNING YOUR CAR

5. TUNING THE STEERING TRIM

STEERING TRIM BUTTONS

Gently pull the trigger to allow your car to run slowly. Meantime, tune the steering trim to allow the front wheels to be aligned by pressing the left or right buttons.

STEERING

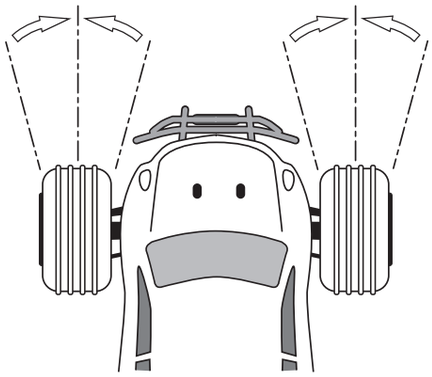

6. TUNING THE THROTTLE TRIM

THROTTLE TRIM BUTTONS
Throttle Trim is used to set the idle speed of the car, by pressing the left or right buttons.

THROTTLE TRIM

LED INDICATOR:

- When using the trim keys the G.LED will flash slowly for short presses and quickly on long presses.
- When the adjustment value is at the midpoint, the G.LED will flash twice slowly.
- When the adjustment value is at the end of either + or - , the trim adjustment is at its maximum and as such G.LED will not flash.

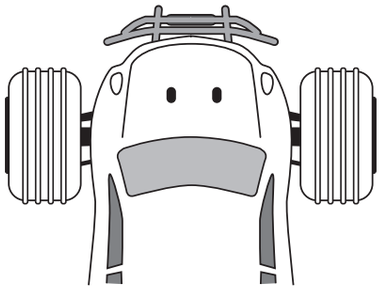

7. TO TUNE THE STEERING DUAL RATE CONTROL DIAL

STEERING D/R KNOB:
The buttons marked “ST/DR” is for servo travel adjustment. You should adjust this to give maximum steering without straining the servo.

Adjustment range: 0-120%(the default is 100%), the step is 5%.
ST.D / R + : increase servo travel.
ST.D / R – : decrease servo travel.

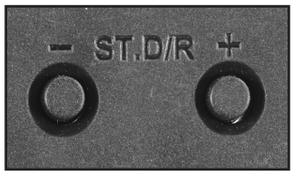

STEERING D/R

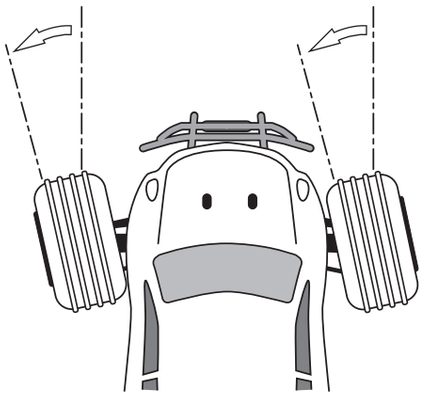

LED INDICATOR:

- When using the trim keys the G.LED will flash slowly on short presses and quickly on long presses.
- When the adjustment reaches the end point the G.LED will no longer flash.

8. STEERING/THROTTLE REVERSE

This function is used to adjust each channels direction of movement in relation to it’s input .
The ST.REV/TH.REV switches are the reverse buttons for CH1 and CH2. If the switch is up it indicates reverse, down indicates normal..

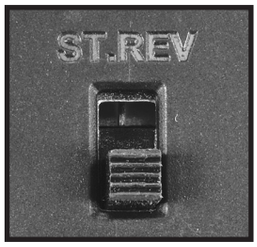

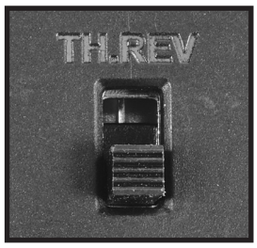

FTXOB3PassoManual.indd 9 19/07/2021 12:10

CHARGING

8 CHARGING/INSTALLING THE BATTERY

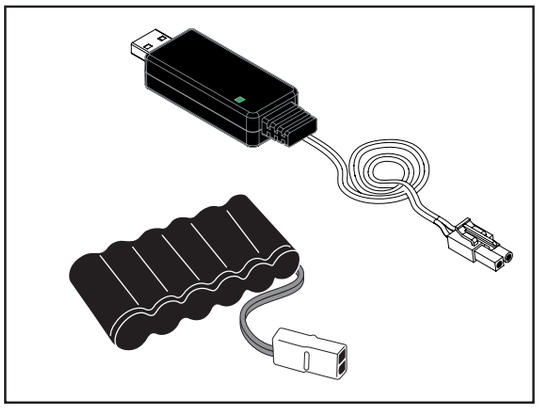

- Always store your model with the battery pack unplugged and removed.
- Always charge your battery away from the vehicle. The included USB charger will take appoximately 2.5-3 hours to charge a discharged 1500mAh battery.
- When charging the Red LED will be solid.
- When the battery is fully charged the Green LED will be solid.
- The battery will become warm to touch when charged, but not hot.
- If the battery is hot, stop charging immediately. Disconnect the battery from the charger as soon as the charger LED turns green.

9 NOTES ON BATTERY USE

- Always allow the battery cool after use, before recharging.
- Always inspect the battery before charging.
- Any bare wires, split heat shrink or leakage is a sure sign of abuse.
- Never attempt to charge dead or damaged batteries.
- Do not disassemble the battery or cut the connector wires.
- If the battery connector gets hot enough to melt there is most likely a serious problem with your model, driveline, battery wires or speed controller. Find and correct the problem before installing another charged battery pack.
- NEVER charge the battery unattended incase of overcharging, you need to be able to monitor the battery during charging.
- Charge away from flammable objects and on a non-flammable surface incase the battery becomes too hot.

(Note: Your model is already bound from the factory)

FTXOB3PassoManual.indd 10 19/07/2021 12:10

Getting Started

Switch on transmitter. Hold vehicle clear of the ground, connect battery pack and switch on receiver. Bind the Transmitter and receiver if required.
Test the transmitter to check control of the vehicle with wheels off the ground.
Start driving slowly and if the vehicle does not go straight, adjust steering trim dial on Transmitter. For the very first run use the throttle gently, to gradually bed in the motor brushes and help the driver become accustomed to the vehicles behaviour and controls.

PLEASE NOTE:

Although the electronics are waterproof the rest of car can be subjected to damage if running in excessively wet or submerged conditions.

After Run.

Switch off the receiver power, switch off the transmitter and lower the aerial. Disconnect the battery and remove it from the vehicle, allow it to cool before recharging. If you have a second charged battery all ready to use, still allow the vehicle to cool slightly before continuing.

Regular maintenance.

Frequently check the whole vehicle for loose or missing fixings. Use thread lock on any replacement screws into metal threads.
Frequently check rotating parts are free from grass, string etc. that might bind their motion and over stress the motor or speed controller. Remove the wheels occasionally and check behind the mounting hex for obstructions or anything that might have been wrapped around the axle and caused extra drag.
Shock absorbers will wear prematurely if used in dirty dusty conditions. Replace oil and seals as required to keep a smooth dampening action.

Warranty

Due to the nature of this product and potential use FTX warrants it to be free of material and workmanship defects when new. FTX will at its sole discretion repair or replace defective components free of charge within 30 days from date of purchase. This warranty does not cover wear and tear, crash or impact damage, modifications, component water damage failure to perform maintenance or damage from improper use. Proof of purchase date will be required to action any warranty claims. In no case shall FTX's liability exceed the original cost of the purchased kit.

Trouble shooting guide.

SHORT RUNTIME:	SLUGGISH ACTION:	MOTOR/ESC OVERHEAT:	MOTOR SPINS BUT VEHICLE REFUSES TO MOVE:	POOR RANGE OR FAILS TO OPERATE:
Battery damaged/not charged Motor dirty or brushes worn Drivetrain binding	Motor dirty or brushes worn Bind in drive train Battery running low on power	Over-geared Binding transmission. Seized axle bearing. Motor binding	Gears damaged. Gears loose on shaft. Drive shaft broken or missing.	Transmitter batteries low Vehicle Battery Low. Transmitter switched off Transmitter/receiver aerial not extended. ESC switched off or battery not connected. Loose connectors/wires.

Instructions for disposal.

Environmental Protection Notes & WEEE

The crossed-out wheeled bin symbol shown here, which may be found on the product itself, in the operating instructions or on the packaging, is in accordance with the Waste Electrical and Electronic Equipment (WEEE) Directive. Individual markings indicate which materials can be recycled and re-used. You can make an important contribution to the protection of our common environment by re-using the product, recycling the basic materials or recycling redundant equipment in other ways.
When this product comes to the end of its useful life, you must not dispose of it in the ordinary domestic waste. Many electrical items that we throw away can be repaired or recycled. Recycling items helps to save natural resources and also reduces the environmental and health impacts that are linked with sending electrical goods to landfill. The correct method of disposal is to take it to your local collection point for recycling electrical and electronic equipment. You can go to recycle-more.co.uk for details of locations.

Alternatively FTX can offer our customers free take-back of their WEEE on a like-for-like basis when they buy a new Electrical or Electronic product from us.
For example, if a customer bought a new radio system from us or a dealer, we would accept their old radio and prevent it going into a landfill site by disposing of it safely. Customers must return their old WEEE item to us within 28 days of purchasing their new item.

Remove batteries from your device and dispose of them at your local collection point for batteries. If you don't know the location of your nearest disposal centre, please enquire at your local council office.

CML Distribution, Saxon House, Saxon Business Park, Hanbury Road,
Bromsgrove, B60 4AD.
WEE/GB4215VX

FTXOB3PassoManual.indd 11 19/07/2021 12:10

Le Outback 3 Paso 4x4, une voiture de trail à l'échelle 1/10 prête à rouler

Merci d'avoir choisi le FTX Outback 3 Paso 4x4 électrique. Ce modèle est monté d'usine, l'électronique est pré installée et réglée pour permettre un démarrage et du plaisir le plus rapidement possible.

Attention: lisez l'intégralité du manuel pour exploiter au mieux la voiture et éviter des dommages mécaniques ou corporels.
Ce modèle n'est pas un jouet, il doit être manipulé avec précaution.
Utilisé dans de mauvaises conditions, ce modèle peut causer des dommages.
Ce modèle n'est pas fait pour être utilisé par un enfant sans la surveillance directe d'un adulte.
Il est essentiel de lire et de suivre les instructions et les recommandations de ce manuel pour entretenir et faire évoluer votre modèle dans de bonnes conditions.

Mesures de sécurité:

- Vous êtes responsable lors de l'évolution de ce modèle, veillez à ne pas vous mettre en danger, à mettre en danger le modèle ou la propriété d'autrui.
- Ce modèle radiocommandé peut être perturbé par d'autres sources d'onde radio, ce qui peut entrainer la perte momentanée du contrôle de la voiture.
- Age recommandé : 14 ans, ceci n'est pas un jouet, ce produit n'est pas fait pour être utilisé par un enfant sans surveillance.

Suivez consciencieusement les instructions suivantes :

- Ne jamais évoluer avec des batteries d'émission faibles
- Toujours évoluer dans une zone dégagée, loin de la circulation et de la foule
- Ne jamais évoluer dans une rue ou un endroit fréquenté
- Toujours garder le modèle dans son champ de vision
- Gardez hors de portée des enfants tous les composants de petite taille, électriques ou chimiques
- Tenez le modèle hors de portée de l'eau (la rouille peut causer des dommages irréversibles au modèle)
- Faites attention aux pièces en rotations, axes, pignons etc.
- Les débutants doivent prendre conseil auprès de personnes plus expérimentées
- Faites attention lors de l'utilisation des outils
- Attention à ne pas mettre les doigts ou d'autres parties du corps en contact avec les pièces en rotation
- Faites attention lors du transport, de la maintenance ou de la réparation, certaines pièces peuvent être coupantes.
- NE JAMAIS toucher les composants tels que le moteur, le variateur ou les batteries après utilisation, ces pièces peuvent être chaudes
- Lorsque vous changez de fréquence d'émission assurez-vous que les quartz de fréquence sont bien positionnés (RX pour récepteur et TX pour l'émetteur)
- Toujours éteindre en premier la voiture avant l'émetteur
- Vérifiez le bon fonctionnement de la voiture les roues dans le vide (en prenant les précautions nécessaires)
- Prolongez la durée de vie du moteur en le préservant de la surchauffe (la durée de vie du moteur dépend
  aussi de la fréquence de roulage, des changements rapide de direction avant/arrière,
  des conditions de roulage difficiles poussière/boue des utilisations abusives
  tirer/pousser des objets)

Contents:

1 FTX Outback 3 4x4 électrique
1 Emetteur à volant fréquence 2.4GHz
1 Chargeur: USB sortie 500mA
1 Batterie: 7.2V 1500mAh NiMH

FTXOB3PassoManual.indd 12 19/07/2021 12:10

EQUIPMENTS REQUIS POUR LA MAINTENANCE:

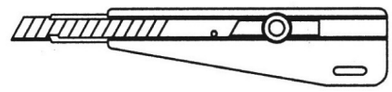

● Cutter

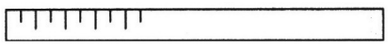

● Règle

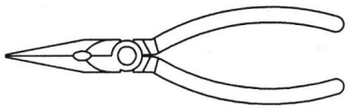

● Pince

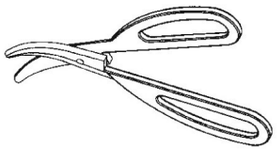

● Ciseaux à lexan

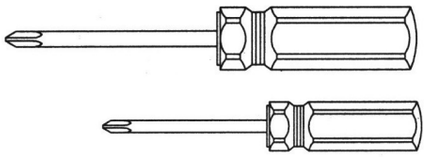

● Tournevis plats et cruciformes

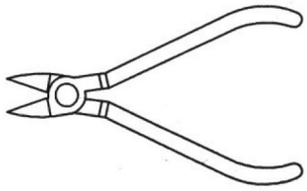

● Pince coupante

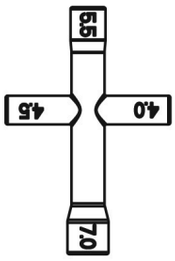

● Clé

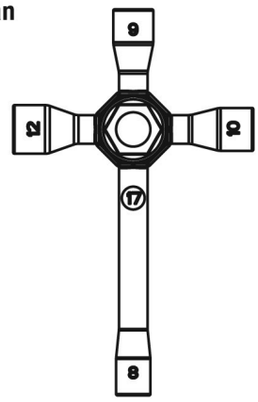

● Colle à pneu

● Frein filet

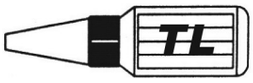

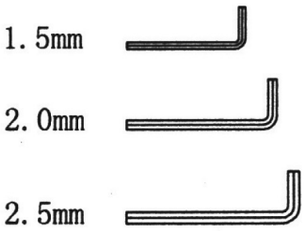

● Clé Allen

ATTENTION: L'utilisation d'une visseuse électrique pour la maintenance pourrait endommager l'emprunte des vis ou casser des pièces du modèle.

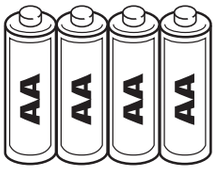

4 piles alcalines AA pour l'émetteur

IMPORTANT: Veuillez vérifier le serrage de chaque vis et écrous avant l'utilisation du modèle.

FTXOB3PassoManual.indd 13 19/07/2021 12:10

SYSTÈME RADIO 2.4GHZ

PRENEZ LA TÉLÉCOMMANDE ET CHARGEZ 4 PILES AA

INSTALLATION DE LA BATTERIE :

1. Ouvrez le compartiment à batterie de la télécommande
2. Insérez les 4 piles AA entièrement chargées dans le compartiment. Assurez-vous que la polarité soit respectée et que les contacts soient corrects
3. Refermez le compartiment à batterie

⚠ NOTE

Alarme de batterie faible : Lorsque la batterie descend en dessous de 4.2V, la LED verte sur la télécommande va clignoter lentement.

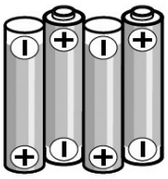

Piles : 4*AA 1.5V
(non inclue)

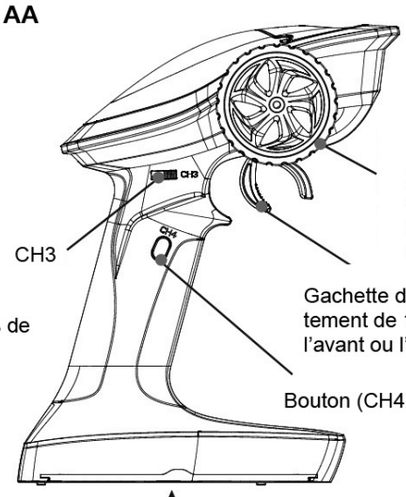

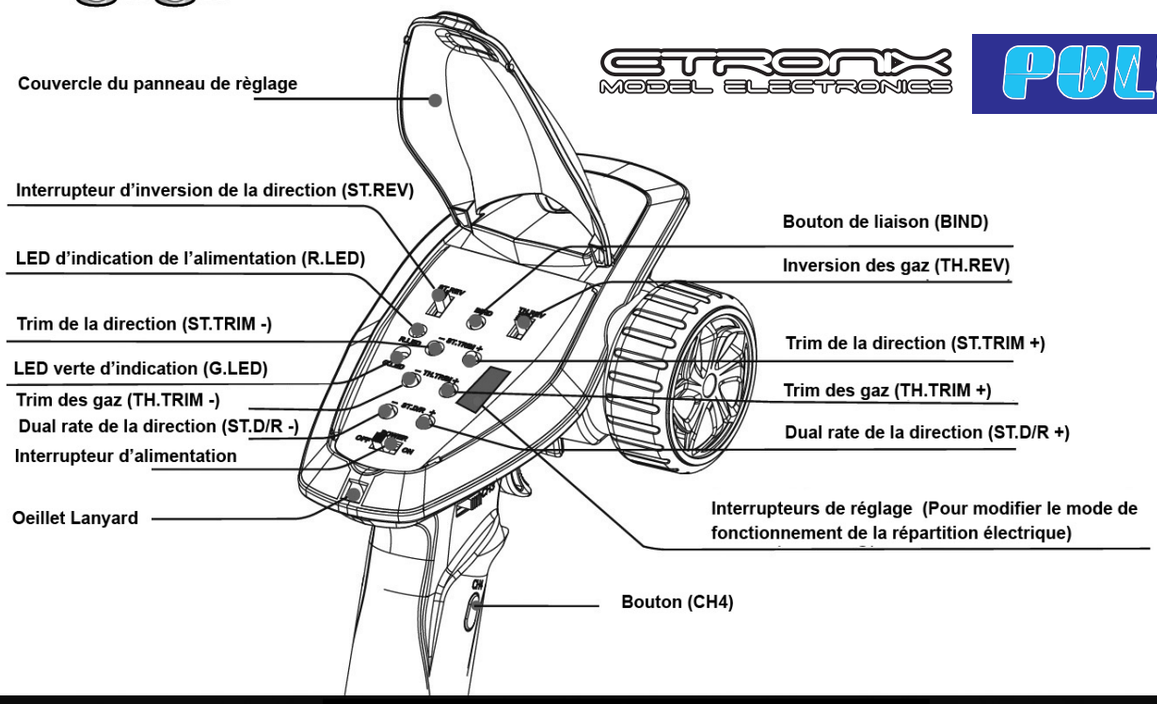

APERÇU DU RÉCEPTEUR

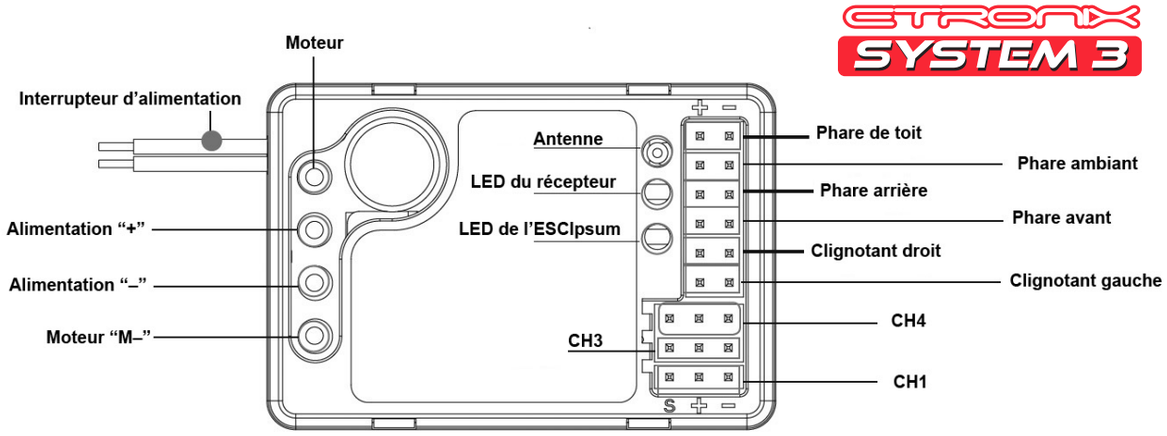

FTXOB3PassoManual.indd 14 19/07/2021 12:10

LIAISON (BIND)

Le récepteur entre automatiquement en mode BIND lorsque vous l'allumez

1. Appuyez sur le bouton de BIND de la télécommande (ET1062) pour l'allumer et lui permettre d'entrer en mode BIND. La LED verte clignote alors rapidement, vous pouvez relâcher le bouton de BIND.
2. Lorsque le récepteur est allumé, 1 seconde après, s'il n'est pas connecté à une télécommande il va rentrer en mode BIND.
3. Une fois le BIND effectué, la LED d'indication du récepteur reste allumée

Notes : (1) En premier faites entrer la télécommande en mode BIND, puis le récepteur. Si la liaison n'est toujours pas effectuée après 10s, la LED d'indication du récepteur va clignoter lentement

(2) Si la liaison est de nouveau effectuée, tous les réglages de lumières vont être restaurés par défaut.

INSTRUCTION SUR LE FONCTIONNEMENT DE L'ESC

1. Branchez les différents équipements :

- Assurez-vous que l'ESC soit éteint avant d'effectuer les branchements. Branchez le moteur sur les ports M+ et M- de l'ESC. Branchez le servo de direction sur le port ST 3 pin de l'ESC (en respectant la polarité - + S). Branchez la batterie en respectant les polarités

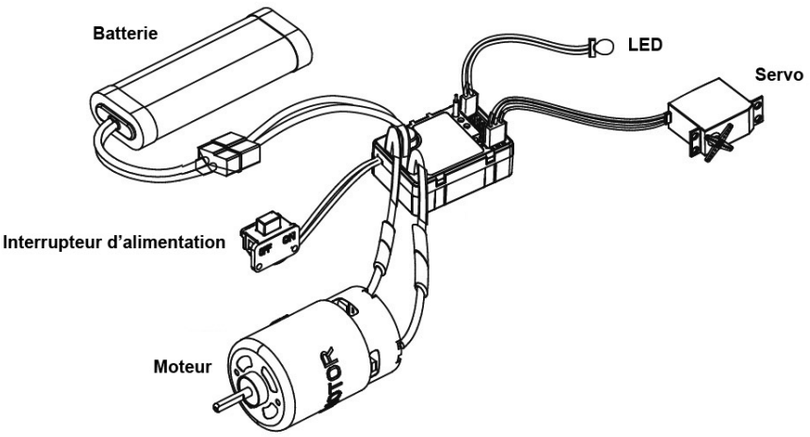

2. Démarrage classique, identification du neutre des gaz :

- Une fois les équipements connectés à l'étape 1, allumez la télécommande d'abord, et laissez la gâchette des gaz au neutre. Allumez l'interrupteur de l'ESC en dernier. Lorsque la batterie de l'ESC est une LiPo, le moteur va émettre un « beep-beep » en cas de LiPo 2S ; lorsque la batterie est une NiMh, le moteur émet un seul « beep ». Après environ 1 seconde, le moteur émet un long « beep », qui indique que l'initialisation s'est bien passée et qu'il est prêt à rouler.

NOTE :

a. L'ESC peut être roulé lorsque l'initialisation est terminée, soit environ 3 secondes après être allumé, sinon il ne peut pas fonctionner correctement.
b. Si jamais l'ESC ne délivre pas de puissance et que la LED de l'ESC clignotement rapidement en rouge après être allumé, cela signifie que la gâchette des gaz n'est pas au neutre, laissez alors la gachette au neutre jusqu'à ce que la LED ne clignote plus en rouge
c. Si le moteur ne tourne pas dans le bon sens, échangez deux câbles entre le moteur et l'ESC
d. Pour vous assurez que tout fonctionne correctement, allumez la télécommande en premier puis l'ESC. Ensuite pour arrêter, éteignez d'abord l'ESC puis la télécommande

3. Description du status de la LED de l'ESC lors du roulage

- La LED rouge de l'ESC s'éteint lorsque la gâchette des gaz est au neutre.
- La LED rouge de l'ESC clignote rapidement lorsque la voiture avance, et reste allumé lorsque la gachette des gaz est à fond
- La LED rouge clignote rapidement en marche arrière

Note : Veuillez-vous référer aux sections relatives du manuel de la ET1063 pour avoir plus de détails sur le type de batterie, la force du frein moteur et les modes de roulage de l'ESC

4. Méthode de réglage

Il y a 3 réglages de l'ESC qui peuvent être réglés à partir de la télécommande.
Le mode de roulage, le type de batterie et le frein moteur. Pour cela, il y a 4 interrupteurs sur la télécommande. Les réglages ci-dessus peuvent être réglés avec ces interrupteurs.

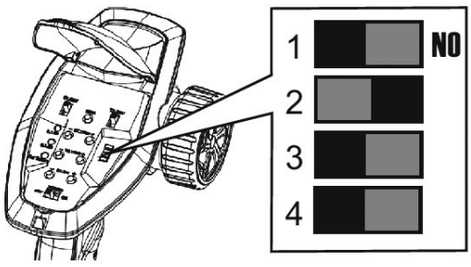

Voici leur description:

Lorsque le n°1 est vers la gauche, cela signifie que le mode de roulage est sur marche avant / arrière & frein.
Lorsque le n°1 est vers la droite, cela signifie que le mode de roulage est sur marche avant / arrière
Lorsque le n°2 est vers la gauche, cela signifie que le type de batterie est sur LiPo
Lorsque le n°2 est vers la droite, cela signifie que le type de batterie est sur NiMh
Lorsque les n°3 et n°4 sont vers la gauche, cela signifie que le frein moteur est à 25%
Lorsque le n°3 est vers la gauche et le n°4 est vers la droite, cela signifie que le frein moteur est à 50%
Lorsque le n°3 est vers la droite et le n°4 est vers la gauche, cela signifie que le frein moteur est à 75%
Lorsque les n°3 et n°4 sont vers la droite, cela signifie que le frein moteur est à 100%

FTXOB3PassoManual.indd 15 19/07/2021 12:10

SCHÉMA DU BRANCHEMENT DES LEDS

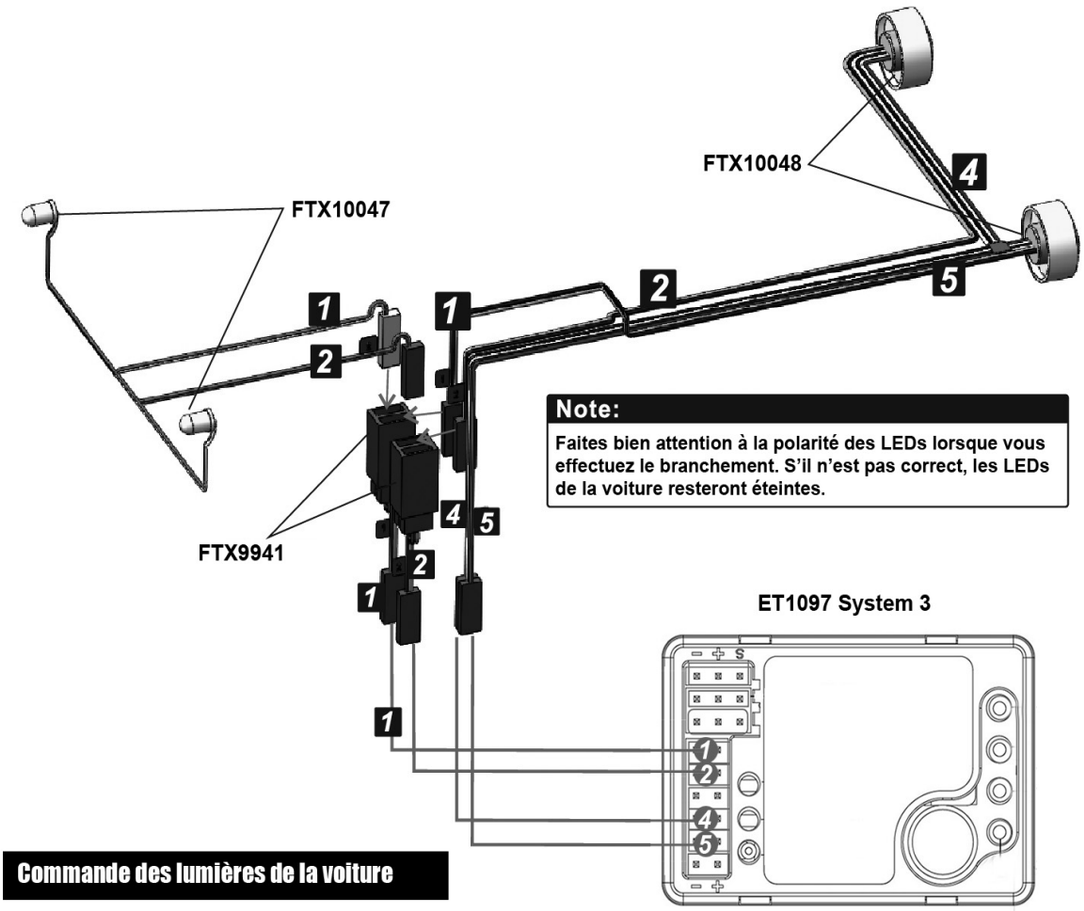

Note:

Faites bien attention à la polarité des LEDs lorsque vous effectuez le branchement. S'il n'est pas correct, les LEDs de la voiture resteront éteintes.

Commande des lumières de la voiture

Instructions pour contrôler les lumières du Outback 3

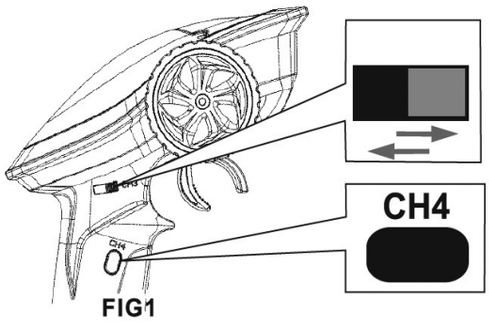

FIG1

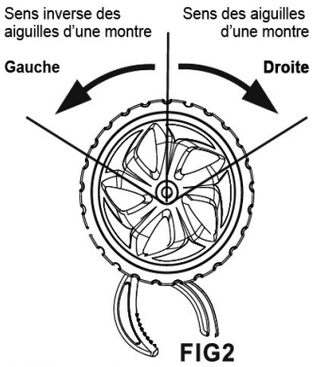

FIG2

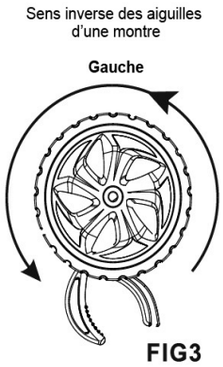

FIG3

1. Comme montré sur la fig. 1, poussez l'interrupteur de la voie 3 vers la droite pour allumer les lumières.
   Comme montré sur la fig. 2, tournez le volant de direction vers la droite, le clignotant droit s'allume. Et tournez le volant de direction vers la gauche, le clignotant gauche s'allume. (Dans le mode normal)
2. Comme montré sur la fig. 3, tournez le volant de direction vers la droite 3 fois, les lumières clignotent en mode ambiant. Tournez le de nouveau 3 fois, pour passer en mode respiration et tournez le de nouveau 3 fois pour éteindre les lumières.
   (les étapes ci-dessus fonctionnent en cycle vous pouvez donc les répéter)
3. Comme montré sur la fig. 1, appuyez une fois sur le bouton de la voie 4, les lumières d'urgence clignotent lentement. Appuyez de nouveau sur le bouton de la voie 4, pour les éteindre. Appuyez deux fois sur le bouton de la voie 4 les lumières s'allument en mode respiration.
4. Comme montré sur la fig. 1, poussez l'interrupteur de la voie 3 vers la gauche, les lumières s'éteignent

Note:

1. Vérifiez que la batterie de la voiture et celle de la télécommande soient entièrement chargée avec d'utiliser les fonctionnalités présentées ci-dessus. Vérifiez le câble des LEDS et les branchements du ET1062 avant d'allumer
2. Tournez le volant de direction vers la gauche 3 fois, pour activer la fonctionnalité de lumière ambiante. Lorsque c'est terminé, vous pouvez essayer de tourner le volant de direction vers la droite 3 fois, ou utiliser le ST.REV de la télécommande pour inverser le sens de la direction.
3. Toutes les fonctionnalités ci-dessus ne sont prévu uniquement que pour le Rock Cruiser V3. Pour plus de détails, référez-vous au manuel d'utilisation du System3 à la page 17.

FTXOB3PassoManual.indd 16 19/07/2021 12:10

Plus d'informations sur le contrôleur de LEDs ET1097 System

Le contrôle de lumière sur la voiture permet principalement de passer d'un mode d'éclairage à l'autre grâce à des boutons de la télécommande.
Mode de contrôle ON/OFF de la lumière sur la voiture:

- Le contrôle de la lumière sur la voiture est divisé en quatre ou deux voies. Passer d'un mode à l'autre peut être réglé sur la télécommande en l'allumant puis en tournant au maximum le volant de direction dans le sens des aiguilles d'une montre, avant d'allumer le récepteur de la voiture.
- Lorsque vous êtes en mode 4 voies, et que l'interrupteur de la voie 3 est au maximum vers la droite, les lumières s'allument. Inversement lorsqu'il est au maximum vers la gauch elles s'éteignent
- En mode 2 voies, tournez rapidement le volant de direction 2 fois dans le sens des aiguilles d'une montre pour allumer les lumières d'urgence, et éteignez-les en effectuer de nouveau la même commande. Tournez le volant de direction à fond dans un sens pour allumer les clignotants.

Note :
1. Sur les lumières avant et arrière sont inversées par rapport au contrôle demandé, le mode de contrôle avant et arrière devraient être inversés. Lorsque la télécommande est allumée, tournez le volant dans le sens inverse des aiguilles d'une montre au max et gardé le dans cette position, allumer alors le récepteur pour acter l'inversion. Si ce sont les signaux entre la gauche et la droite qui sont inversé, il est seulement nécessaire d'inverser les câbles sur le contrôleur entre la droite et la gauche.
2. Si la voie 1 est réglé en mode inversé, toutes les manipulations du volant de direction présentées ci-dessus devraient être inversée (sens des aiguilles d'une montre qui devient le sens inverse. Et inversement)
3. Le neutre des voie 1 (direction) et 2 (gaz) est automatiquement détecté

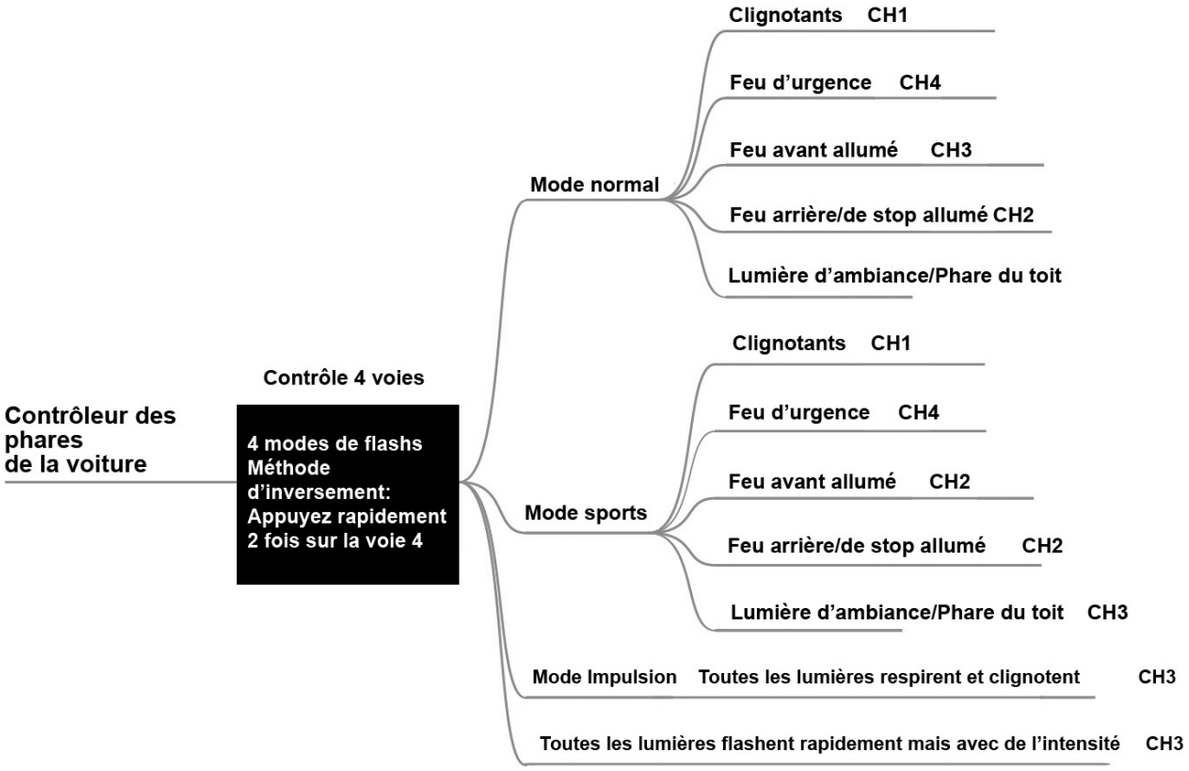

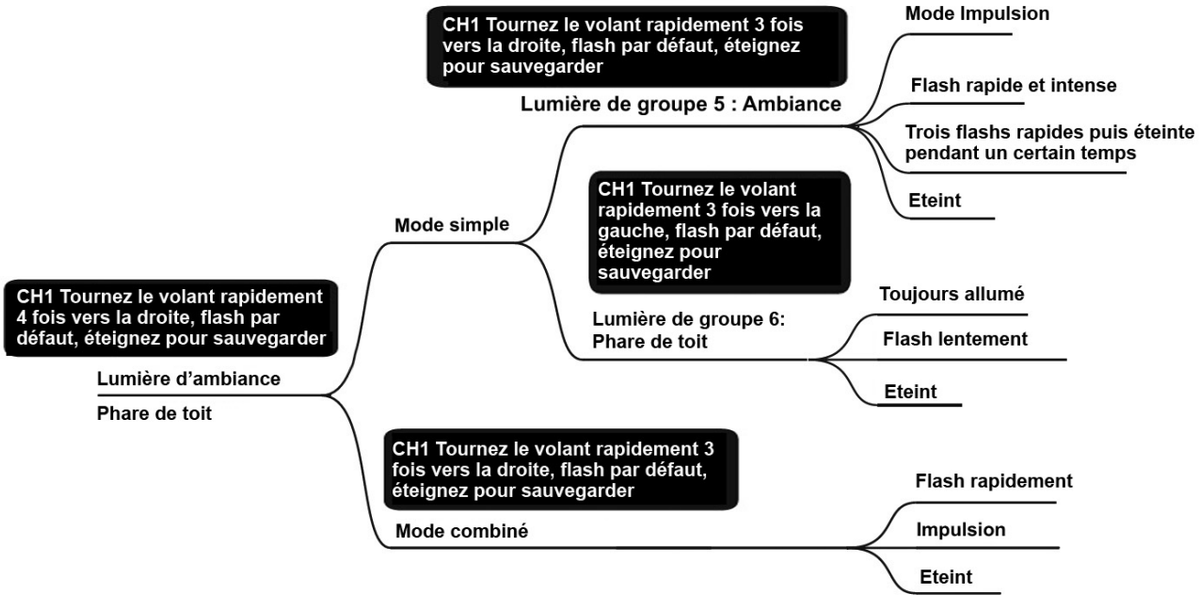

FTXOB3PassoManual.indd 17 19/07/2021 12:10

GESTION DE VOTRE VOITURE

1. METTRE SUR ON INTERRUPTEUR

L'ensemble variateur/ recepteur se situe sur ON comme montré sur la photo.

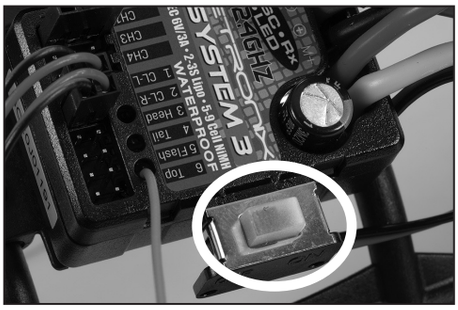

2. METTRE LA RADIO SUR ON

Mettre le bouton d'allumage de la radio sur ON. Votre voiture est automatiquement appairer avec votre radio.

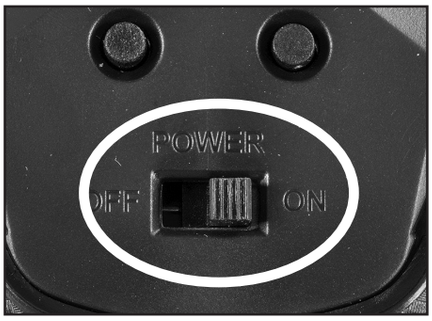

3. ASSURE UNE BONNEPERFORMANCE DE PILOTAGE

CENTRE

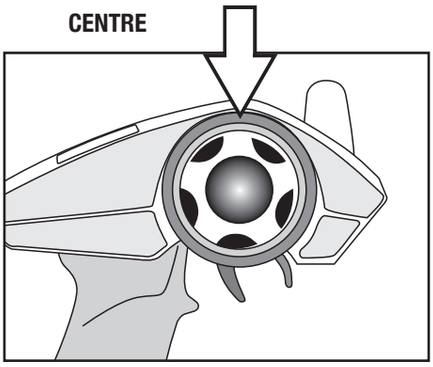

1. Pour que la voiture aille droite ne pas tourner le volant (le laisser au centre).

TOURNE À DROITE

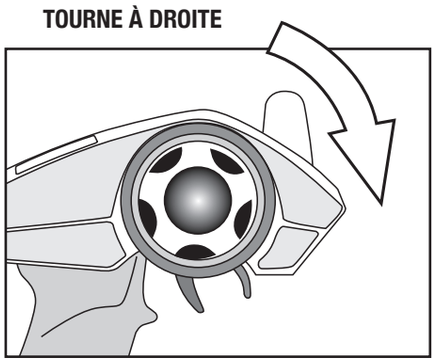

2. Tourner à droite pour permettre à votre d'aller à gauche.

TOURNE À GAUCHE

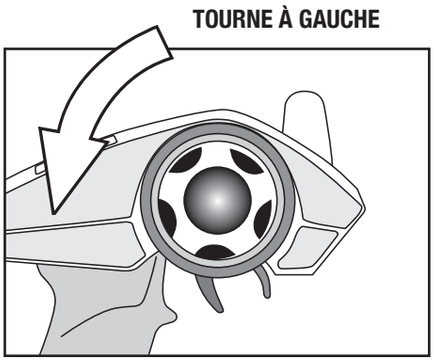

3. Tourner à gauche pour permettre à votre voiture d'aller à droite.

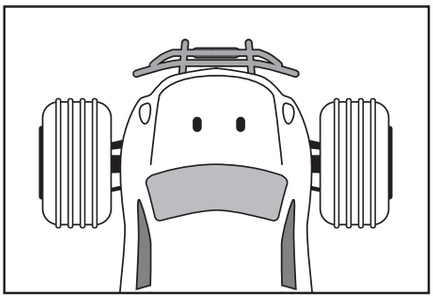

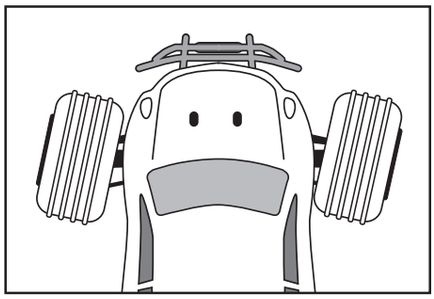

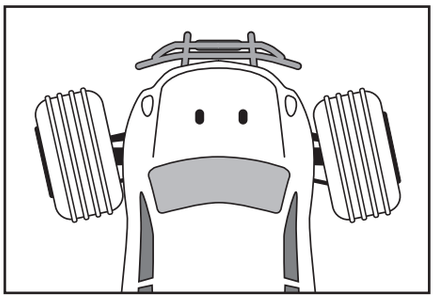

4. VÉRIFIER LA REEPONSE DE LA GACHETTE

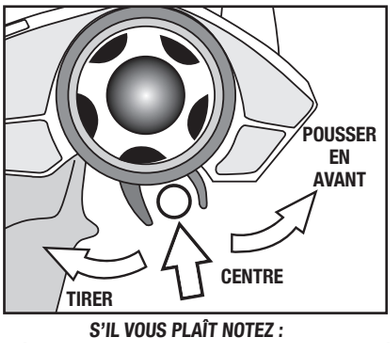

S'IL VOUS PLAÎT NOTEZ :
LE MODÈLE PASSE ENTRE LA MARCHE AVANT ET ARRIÈRE INSTANTANÉMENT POUR UNE MANŒUVRABILITÉ À FAIBLE VITESSE. UNE UTILISATION EXCESSIVE DE CETTE FONCTIONNALITÉ PEUT ET VA ENDOMMAGER LA TRANSMISSION ET L'ESC.

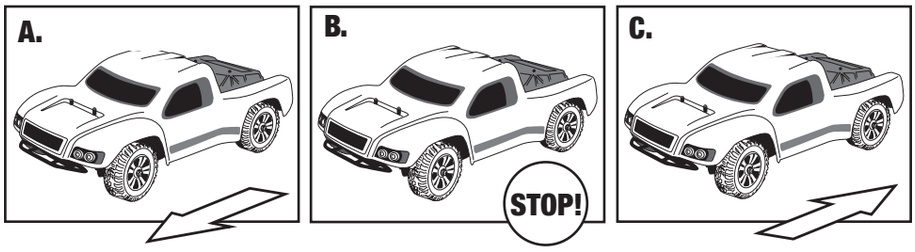

A. Tirer la gâchette en arrière pour accélérer? La lâcher pour décélérer et la pousser pour freiner.
B. Pour arrêter la voiture, lâchette jusqu'au neutre.
C. Pousser la gâchette vers l'avant active la marche arrière.

FTXOB3PassoManual.indd 18 19/07/2021 12:10

GESTION DE VOTRE VOITURE

5. RÉGLAGE DU TRIM DE DIRECTION

Accélérez tout doucement afin de faire lentement avancer la voiture. Appuyez-en même sur les boutons droit et gauche pour régler l'orientation des roues afin que la voiture avance tout droit.

STEERING

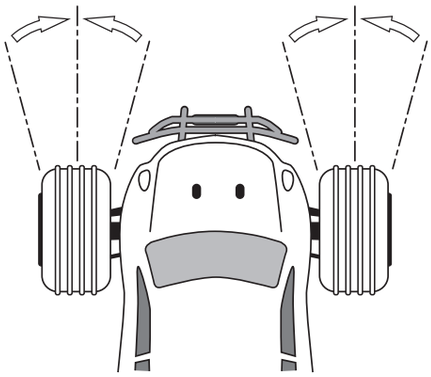

6. RÉGLAGE DU TRIM D'ACCÉLÉRATION

Le bouton de trim d'accélérateur est utilisé pour régler le régime de ralenti de la voiture.

THROTTLE TRIM

INDICATEUR LED:

- Lorsque vous utilisez les boutons de réglage du trim, la LED clignote lentement pour un appui court et rapidement pour un appui long.
- Quand la valeur du trim est au milieu, la LED clignote 2 fois lentement
- Quand la valeur du trim est au maximum vers la droite ou vers la gauche, la LED ne clignote pas

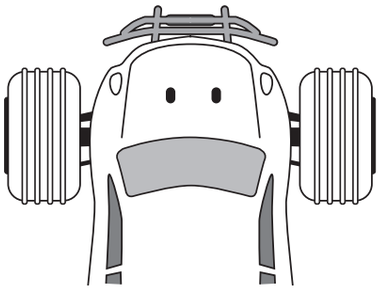

7. RÉGLAGE DES BUTÉES DE DIRECTION

Le bouton noté « ST/DR » est utilisé pour régler les fins de course du servo de direction

Ajustable de 0 à 120% (100% par défaut), une pression du bouton change la valeur de 5%

ST.D / R + : Augmente la course de direction
ST.D / R - : Réduit la course de direction

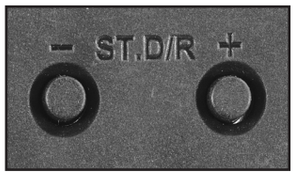

STEERING D/R

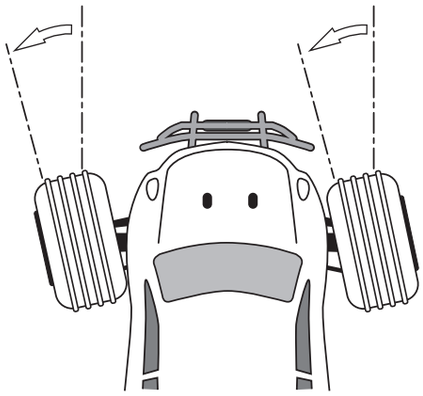

INDICATEUR LED :

- Lorsque vous utilisez les boutons de réglage du trim, la LED clignote lentement pour un appui court et rapidement pour un appui long.
- Quand la valeur du trim est au maximum la LED ne clignote pas.

8. INVERSE DU SENS DE ROTATION DE LA DIRECTION ET DE L'ACCÉLÉRATEUR

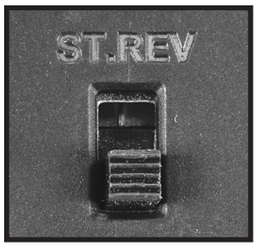

Inversion de la direction:
Pour changer le sens de rotation de la direction, montez le bouton « ST R/N » pendant quelques secondes jusqu'à entendre un « BIP » sonore, relâchez ensuite le bouton.

Inversion de l'accélérateur:
Cette fonction permet de changer le sens de rotation de l'accélération.
Si le bouton est en bas celle-ci est le sens normal tandis que si il est en haut, elle sera inversée.

FTXOB3PassoManual.indd 19 19/07/2021 12:10

CHARGE

8. CHARGEMENT ET MONTAGE DE LA BATTERIE

- **Stockez toujours votre voiture avec la batterie débranchée et enlevée**
- **Chargez toujours votre batterie en dehors de la voiture.**
  Le chargeur USB inclus met environ 2.5h à 3h pour charger la batterie lorsqu'elle est déchargée.
- **Pendant la charge la LED rouge reste allumée**
- **Lorsque la batterie est chargée, le LED verte restent allumées.**
- **La batterie peut légèrement chauffer pendant la charge, mais elle ne doit pas être chaude.**
- **Si la batterie est chaude, arrêtez immédiatement la charge. Débranchez alors la batterie du chargeur dès que la LED du chargeur devient verte.**

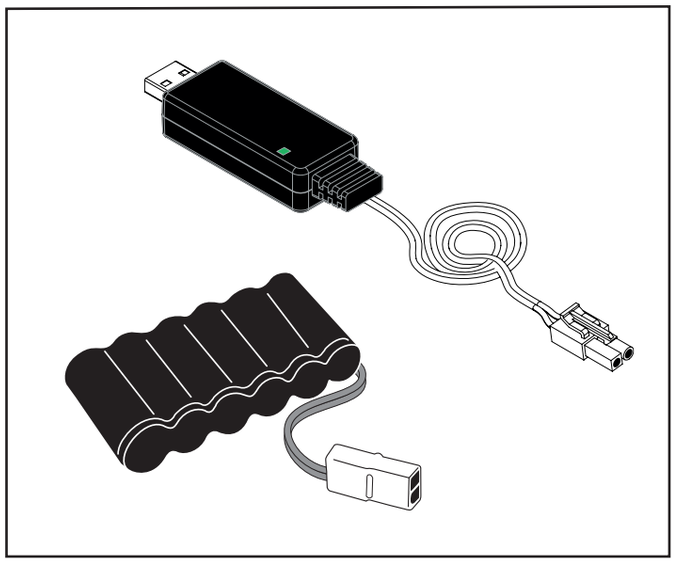

9. NOTES SUR L'UTILISATION DE LA BATTERIE

- **Laissez toujours la batterie refroidir après son utilisation avant de la recharger.**
- **Inspectez toujours la batterie avant de la charger**
- **Tout fil dénudé, connecteur coupé ou fuite montre une mauvaise utilisation de la batterie**
- **N'essayez jamais de charger une batterie endommagée ou morte**
- **Ne démontez pas la batterie et/ou ne coupez pas les câbles**
- **Si la connectique de la batterie devient tellement chaude qu'elle fond, cela indique qu'il y a un problème important avec votre voiture, la transmission, les câbles de la batterie ou le contrôleur de vitesse. Trouvez alors l'origine du problème et corrigez-le avant de monter une autre batterie**
- **Ne chargez jamais la batterie sans la surveiller en cas ce surcharge, vous devez pouvoir monitorer la charge à tout moment**
- **Chargez la batterie éloignée de tout matériaux inflammables sur une surface non inflammable dans le cas où la batterie deviendrait trop chaude.**

(Remarque: votre modèle est déjà lié de l'usine)

FTXOB3PassoManual.indd 20 19/07/2021 12:10

En route

Dépliez l'antenne passez sur ON la radio, tenez la voiture les roues en l'air, connectez les batteries puis allumez la voiture. Testez la voiture les roues en l'air pour vous assurer de son bon fonctionnement puis poser la voiture au sol et testez doucement son fonctionnement. Si la voiture ne va pas droit ajustez le trim de direction. Lors de la première utilisation accélérez doucement pour vous familiariser avec l'utilisation de la voiture.

S'IL VOUS PLAÎT NOTE

IMPORTANT : Veuillez noter que ce véhicule n'est pas étanche et ne doit pas être exécuté dans des conditions mouillées ou humides où l'humidité pourrait pénétrer dans l'électronique.

Arrêt du modèle

Eteignez l'interrupteur du récepteur (voiture), éteignez ensuite l'interrupteur de la radio-commande puis repliez l'antenne.
Débranchez ensuite les batteries et retires celles-ci de la voiture.
Laissez les batteries refroidir avant des les recharger. Si vous possédez une seconde batterie déjà chargée, laissez le véhicule refroidir quelques minutes avant d'installer cette deuxième batterie.

Entretien.

Vérifiez souvent que les vis ne manquent pas ou ne sont pas desserrées. Utilisez Threadlocker pour tout remplacement de vis en métal. Vérifiez que les pièces rotatives sont libres (herbe, pierre, etc.). Si ces pièces ne sont pas libres, cela peut les endommager ou usent le moteur ou l'entraînement. Retirez les roues et vérifiez que rien n'a glissé derrière l'hexagone de roue et empêche une bonne liberté de transmission. Les amortisseurs s'useront plus rapidement si vous roulez conditions poussiéreuses, remplacez l'huile ainsi que les joints pour maintenir un bon amortissement. Vérifiez souvent que les vis ne manquent pas ou ne sont pas desserrées. Utilisez Threadlocker pour tout remplacement de vis en métal. Vérifiez que les pièces rotatives sont libres (herbe, pierre, etc.). Si ces pièces ne sont pas libres, cela peut les endommager ou usent le moteur ou l'entraînement. Retirez les roues et vérifiez que rien n'a glissé derrière l'hexagone de roue et empêche une bonne liberté de transmission. Les amortisseurs s'useront plus rapidement si vous roulez conditions poussiéreuses, remplacez l'huile ainsi que les joints pour maintenir un bon amortissement.

Solutions aux problèmes:

Durée de roulage très courte:	Vitesse lente:	Le moteur ou le variateur surchauffe:	Le moteur tourne mais la voiture n'avance pas:	Une portée courte ou aucun contrôle de la voiture:
Les batteries sont endommagées ou mal chargées. Le moteur est sale ou les charbons usés.	Le moteur est sale ou les charbons usés.	La transmission n'est pas libre Le moteur est endommagé.	La transmission est abîmée. Le slipper est desserré, un cardant est cassé ou manquant.	Les piles de la télécommande sont vides, les batteries de la voiture sont vides, l'antenne n'est pas dépliée, un fil est débranché, l'électronique est endommagée.

Garantie

De part la nature de ce produit et l'utilisation potentiel, FTX garanti qu'il n'a pas défaut lorsque le modèle est neuf. FTX s'engage à réparer ou remplacer les composants défectueux gratuitement dans un délai de 30 jours à compter de la date d'achat. Cette garantie ne couvre pas l'usure normale, l'accident ou l'impact, les modifications, les dégâts des eaux (appareil n'étant pas étanche) le manque d'entretien ou de dommages causés par une mauvaise utilisation. La preuve de la date d'achat sera nécessaire lors des réclamations de garantie.

Instructions pour la mise au rebut.

Ce produit ne doit pas être jeté avec les autres déchets. L'utilisateur doit le déposer dans un point de collecte et de recyclage des déchets. Pour plus d'informations sur l'endroit où vous pouvez déposer vos déchets, s'il vous plaît contacter votre municipalité, ou bien où vous avez acheté le produit.

CML DISTRIBUTION, SAXON HOUSE, SAXON BUSINESS PARK,
HANBURY ROAD, BROMSGROVE, B60 4AD.

WEE/GB4215VX

FTXOB3PassoManual.indd 21 19/07/2021 12:10

Transmission Gear Assembly

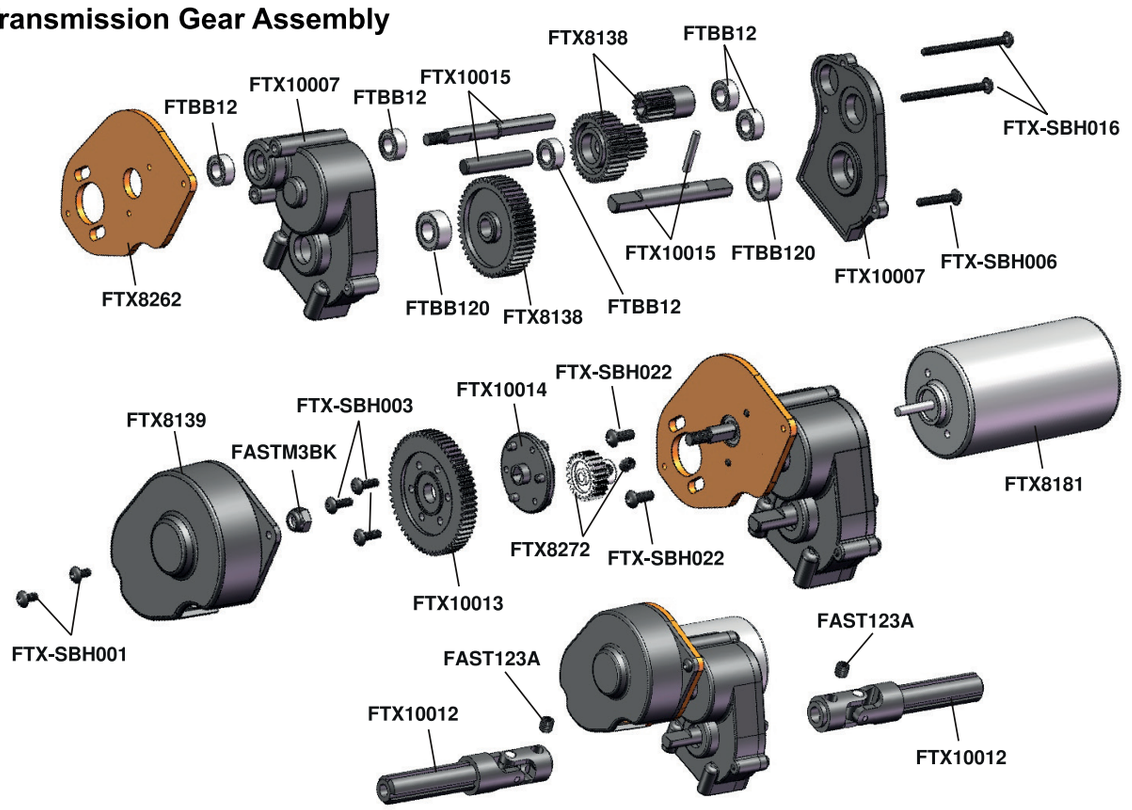

Chassis Rail Assembly

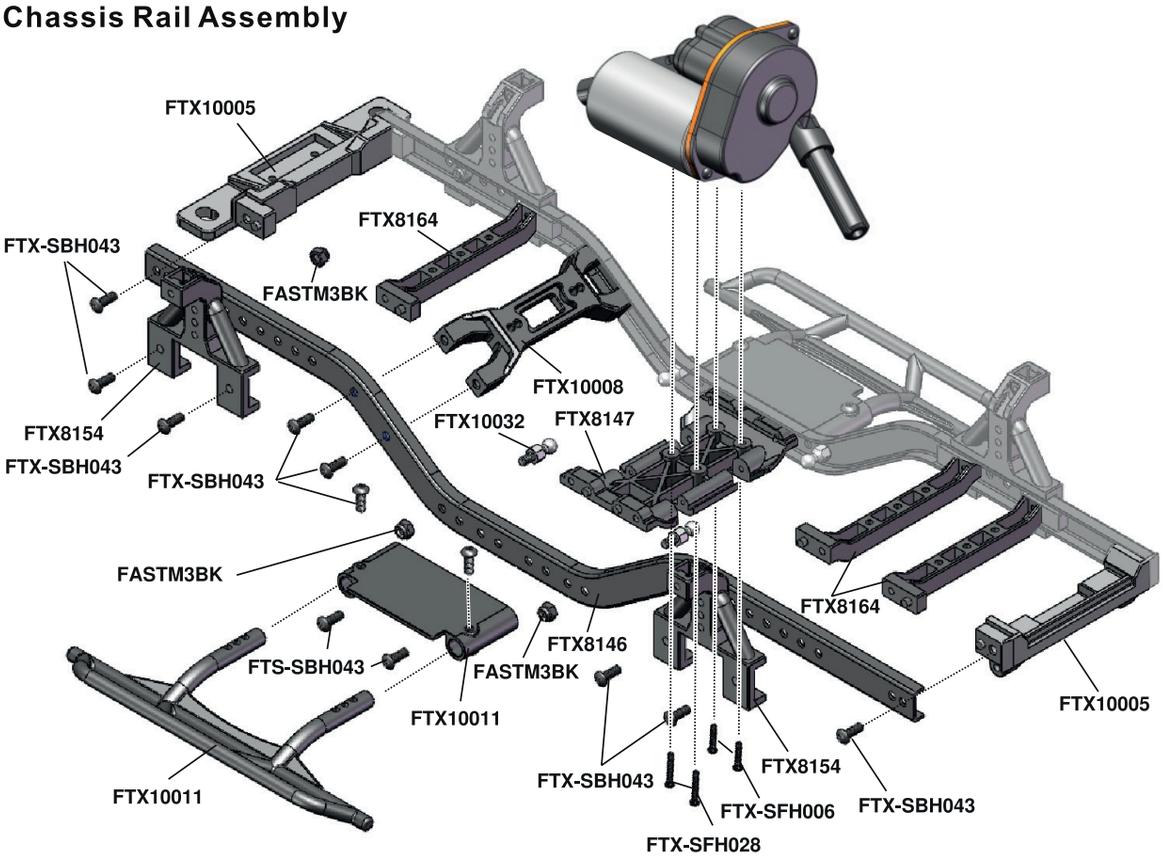

FTXOB3PassoManual.indd 22 19/07/2021 12:10

Rear Component Assembly

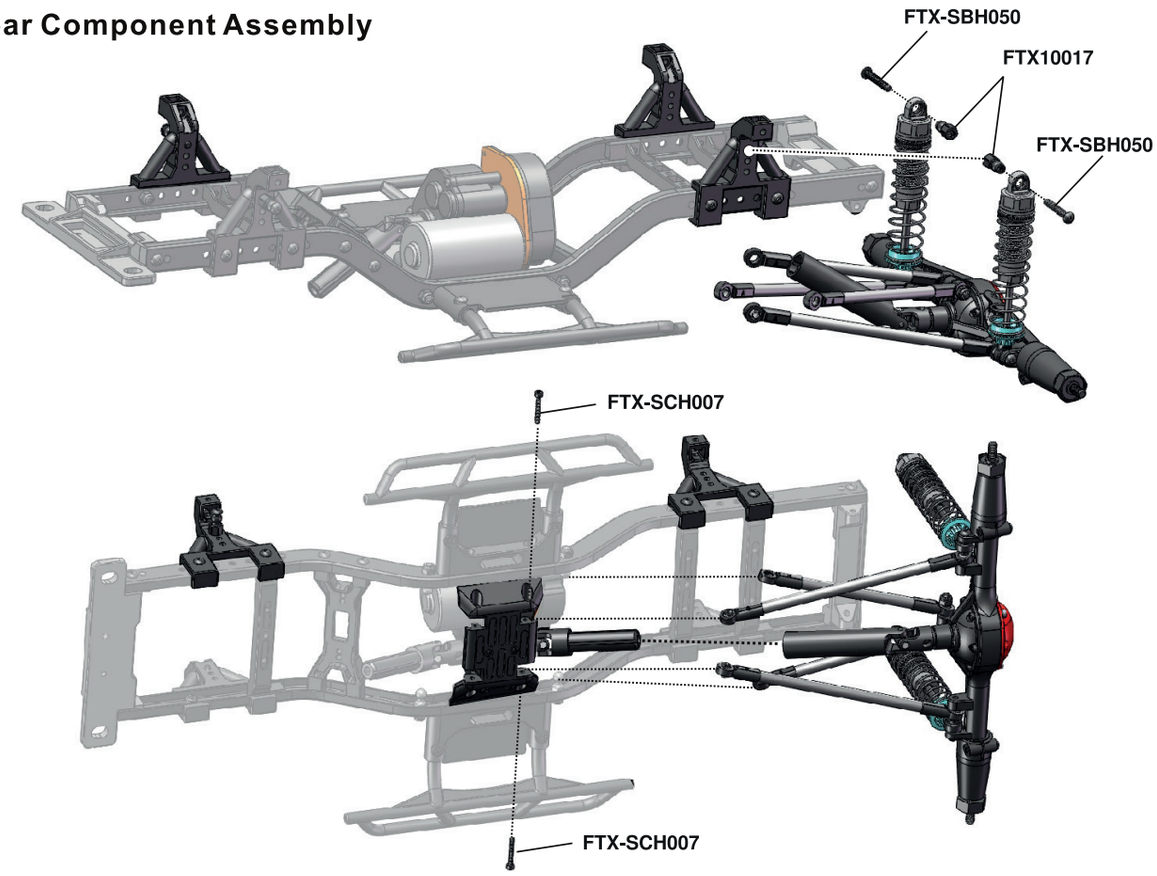

Front Component Assembly

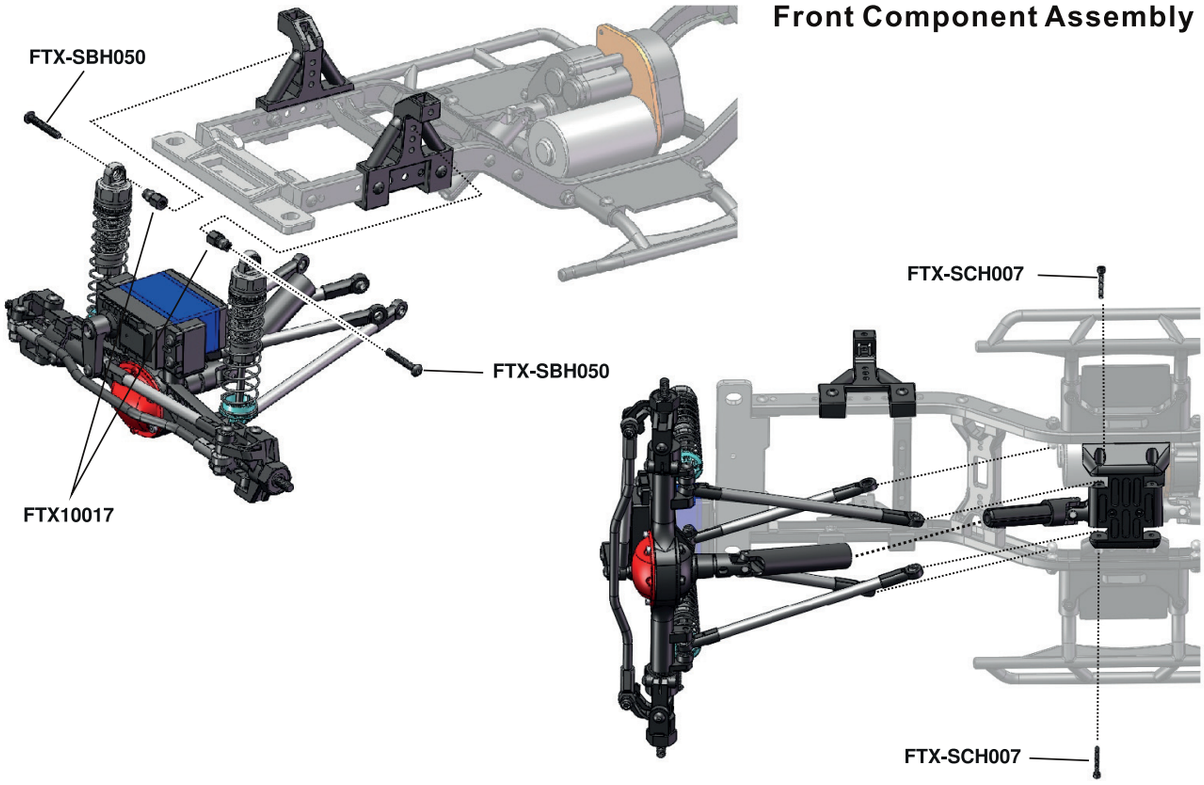

FTXOB3PassoManual.indd 23 19/07/2021 12:10

Front Drive System Assembly

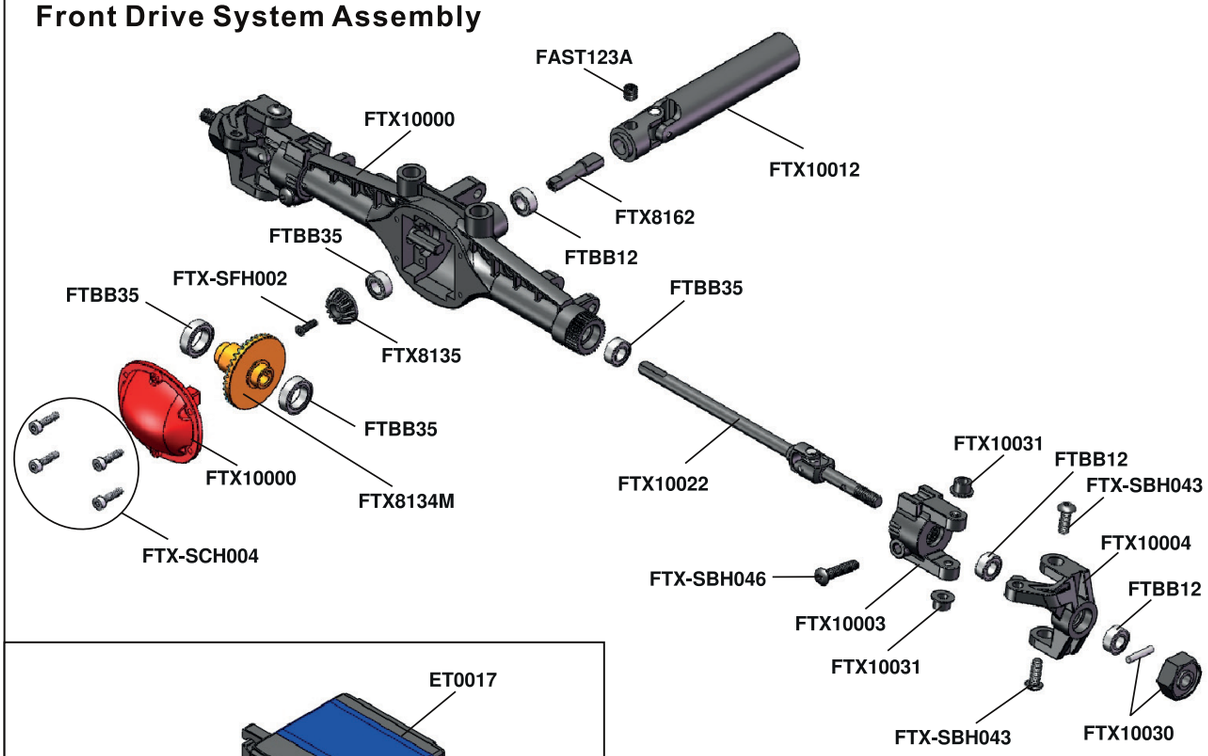

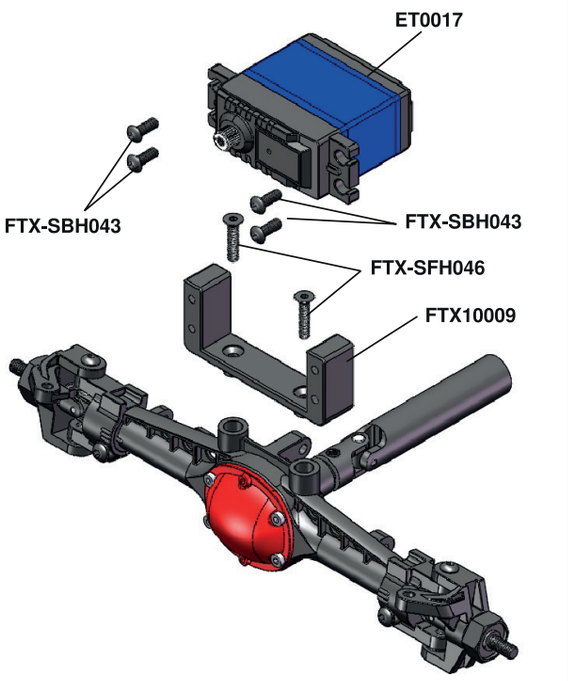

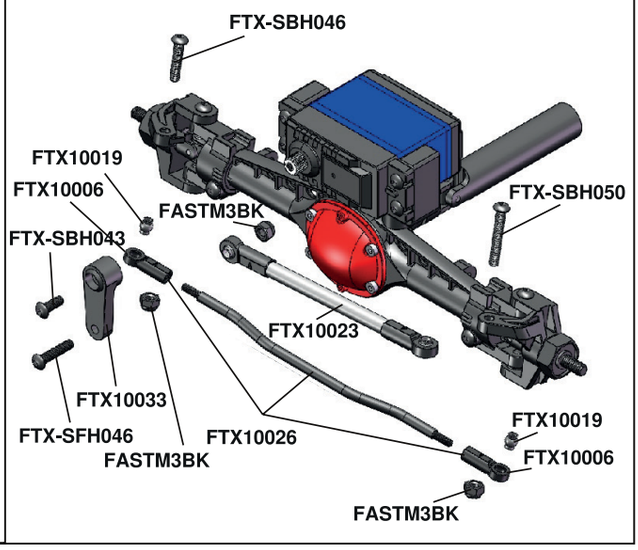

Factory Standard:

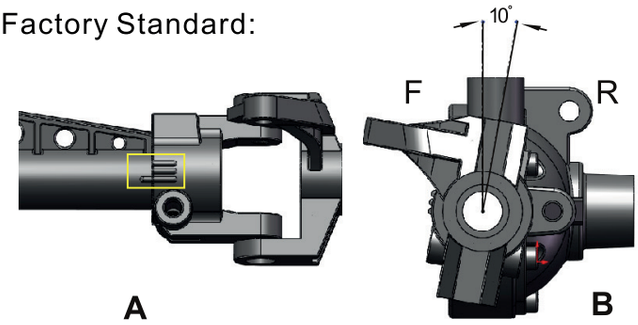

NOTE:
Assemble the gearbox and the Caster, Align the gearbox scale with the lowest scale of Caster (as shown in Figure A) If incorrect,the car will move instability.

FTXOB3PassoManual.indd 24 19/07/2021 12:10

Rear Drive System Assembly

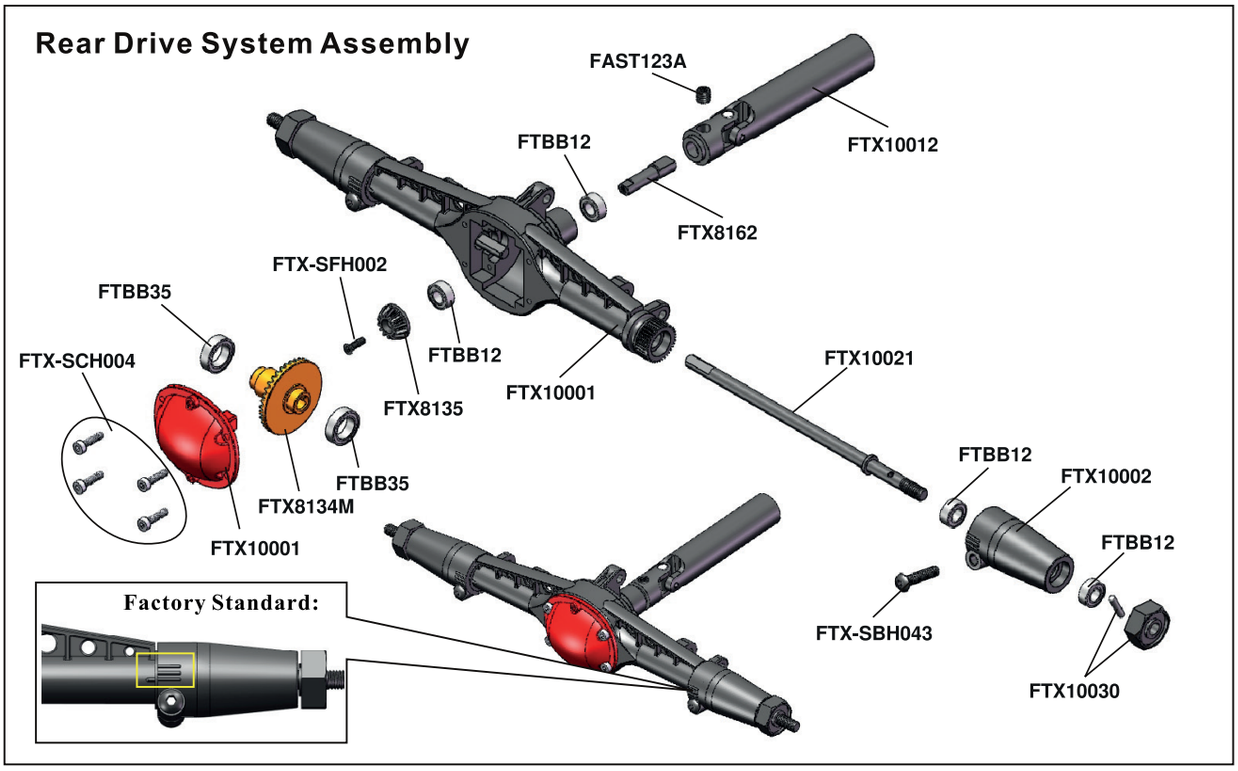

Suspension Assembly

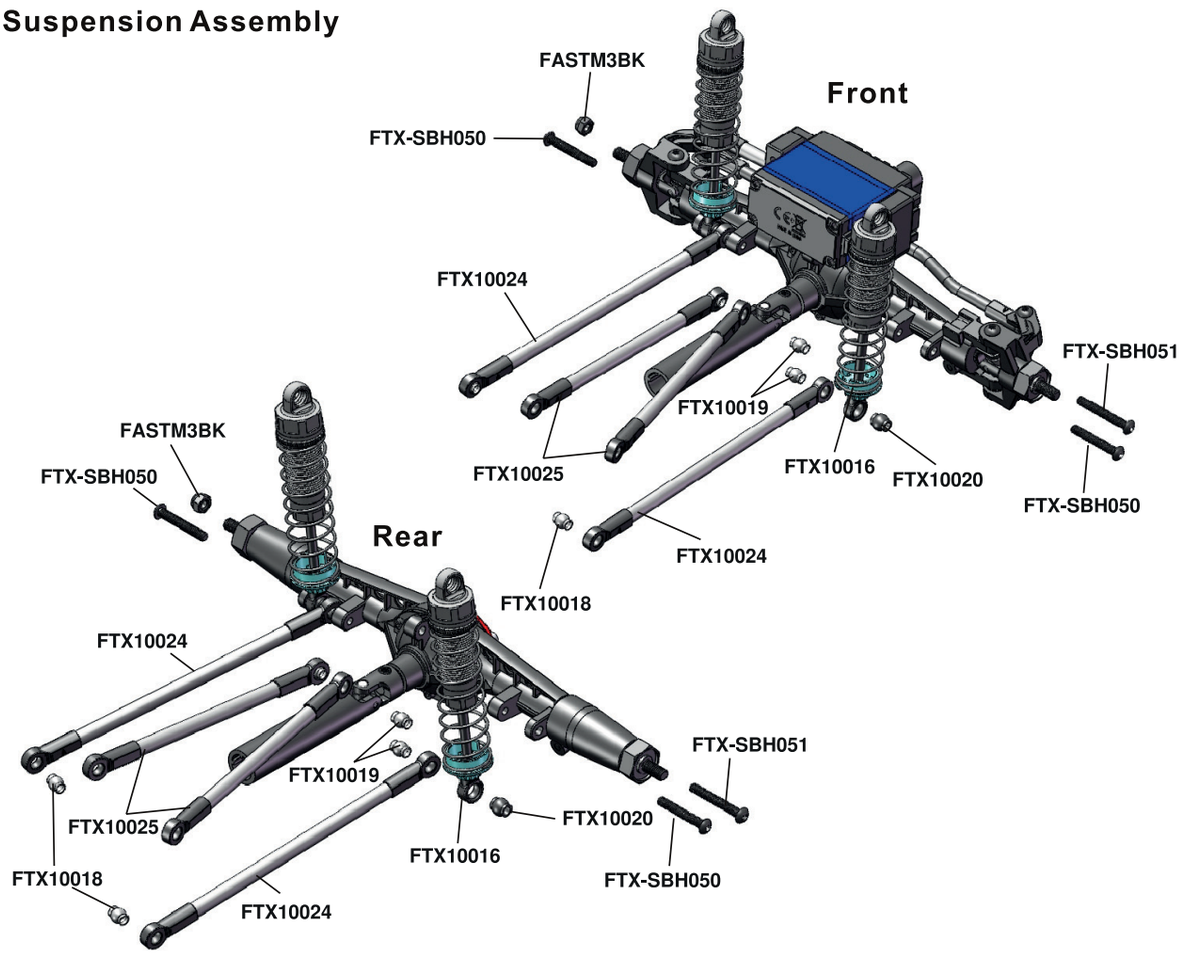

FTXOB3PassoManual.indd 25 19/07/2021 12:10

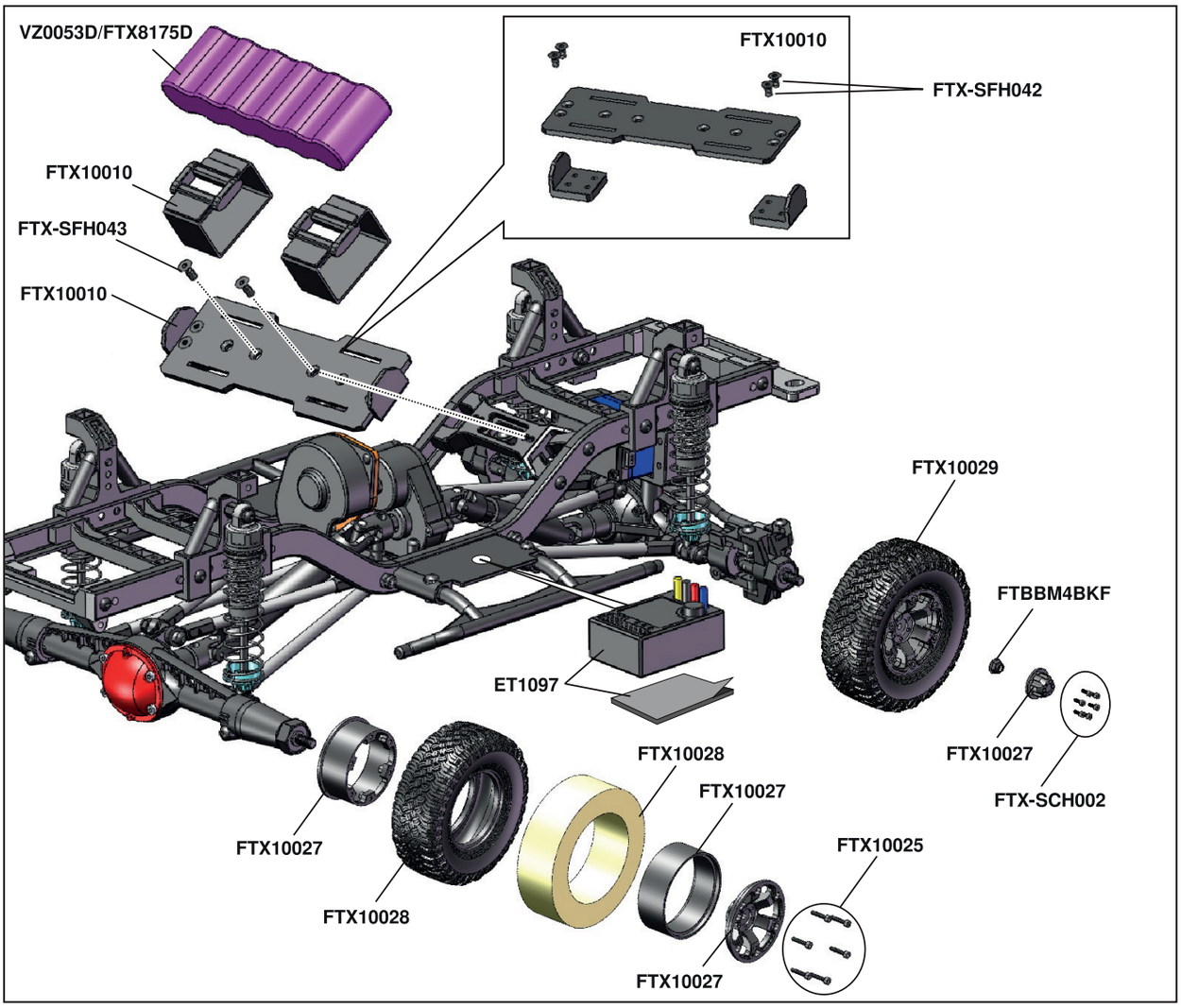

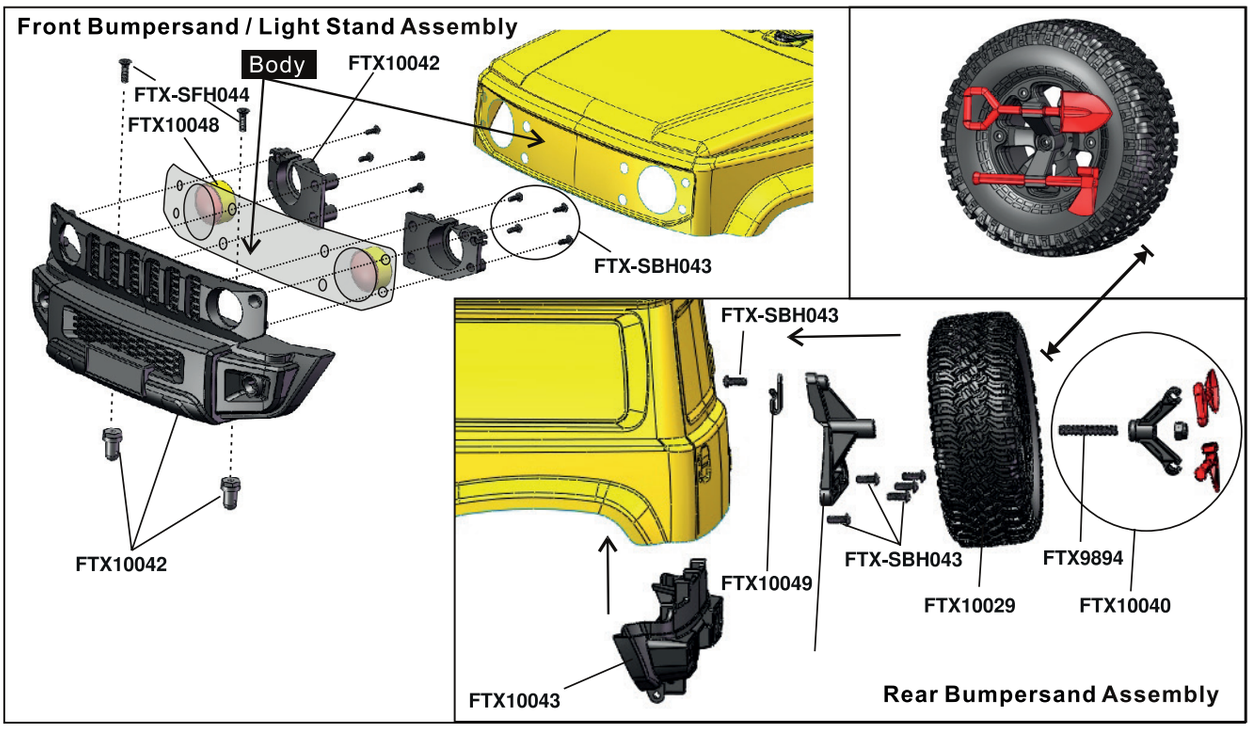

FTXOB3PassoManual.indd 26 19/07/2021 12:10

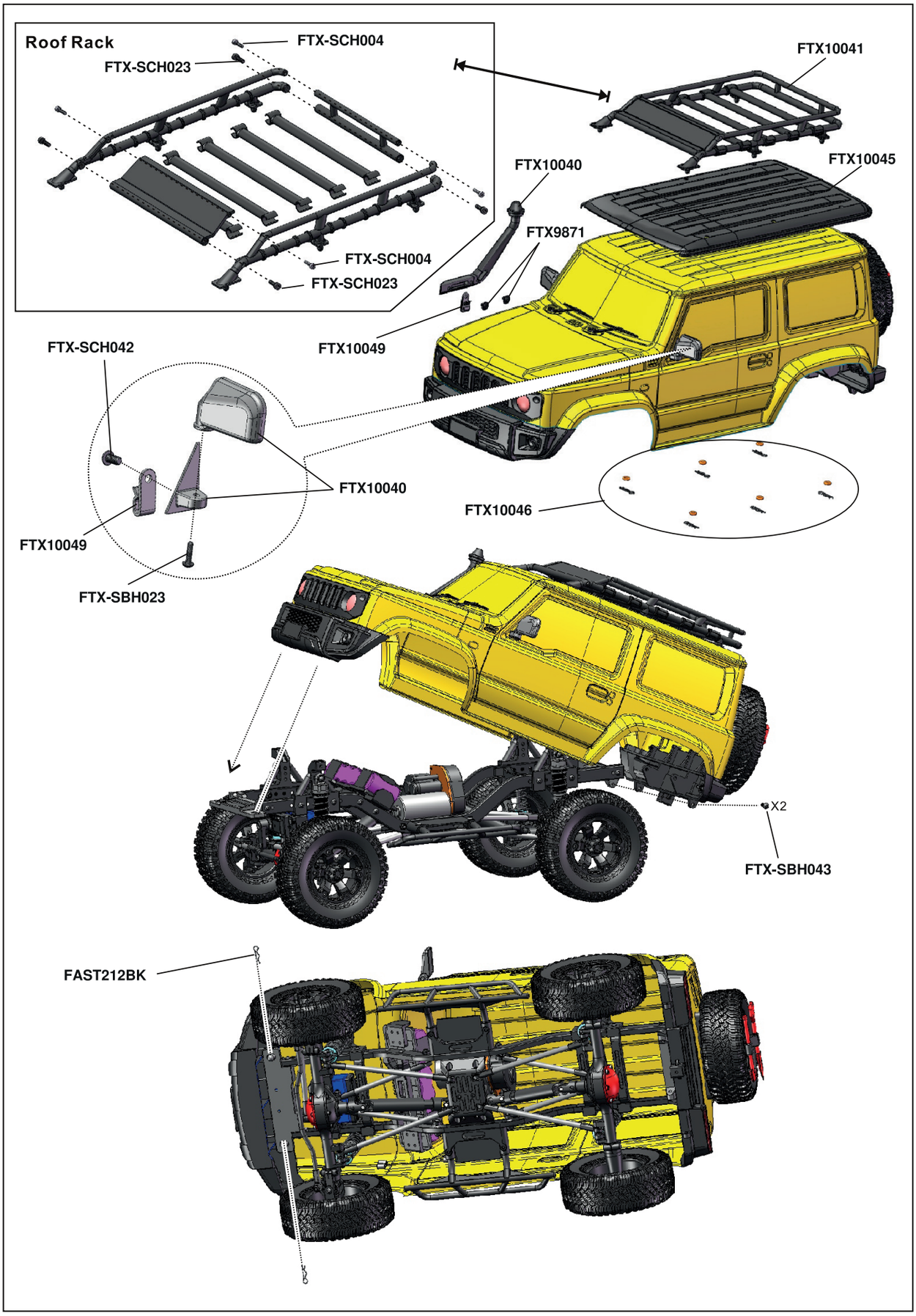

FTXOB3PassoManual.indd 27 19/07/2021 12:10

SPARE PARTS

FTX10000	FTX10001	FTX10002	FTX10003
Gear Box/Housing (F)	Gear Box/Housing (R)	Rear Straight Axle	Steering Hubs(L/R)
FTX10004	**FTX10005**	**FTX10006**	**FTX8147**
Steering Hub Carriers(L/R)	Bumper Mounts	Ball Stud	Chassis Plate
FTX10007	**FTX8139**	**FTX10008**	**FTX10009**
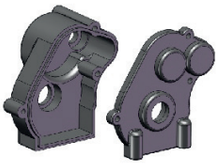 Transmission Gear Housing Set	Motor Cover	Battery Mounts	Servo Mount
FTX8164	**FTX10010**	**FTX10011**	**FTX8154**
Chassis Frame Block	Battery Tray+Batter Strap	Side Skirt Protector Bar Set	Shock Stay
FTX8146	**FTX10012**	**FTX8138**	**FTX10013**
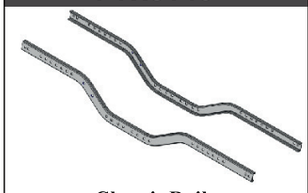 Chassis Rails	Universal Drive Shaft	(50T+14T+34T+16T) TransmissionMetal Gear Set	Main Gear 60T
FTX10014	**FTX8135**	**FTX8134M**	**FTX10015**
Main Gear Mount	Drive Gear 14T	Crown Gear 38T	Gear Shaft Set
FTX8162	**FTX10016**	**FTX10017**	**FTX10018**
Drive Gear Shaft	Shock Absorbers	Ball Stand 1	Ball Stand 2

FTXOB3PassoManual.indd 28 19/07/2021 12:10

SPARE PARTS

FTX10019	FTX10020	FTX10021	FTX10022
Ball Stand 3	Ball Stand 4	Rear Shaft	CVA Drive Shaft
FTX10023	**FTX10024**	**FTX10025**	**FTX10026**
Servo link	Upper Link	Lower Link	Steering Link
FTX10027	**FTX10028**	**FTX10029**	**FTX10030**
2.*5 X12P 2.5*11X12P Wheel Rim (PR)	Tire W/Foam (PR)	Wheel Complete (PR)	Wheel Hex/Pin
FTX8262	**FTX8181**	**FTX8272**	**FTBB35**
Motor Mount	Motor (RC390)	Pinion Gear 22T	Ø7*Ø11*3mm Ball Bearing 1pc
FTBB120	**FTBB12**	**FTX10031**	**FTM4BKF**
Ø5*Ø10*4mm Ball Bearing 1pc	Ø4*Ø8*3mm Ball Bearing 1pc	King Pin Bushing	Flange Nut M4
FASTM4BK	**FASTM3BK**	**FTX9894**	**FAST123A**
Nylon Nut M4	Nylon Nut M3	Grub Screw Bolt 4*25	Grub Hex Screw M4*4
FAST122	**FTX10032**	**FTX-SCH004**	**FTX-SCH002**
Grub Hex Screw M3*3	Ball Stand Screw Ø4.0	1.5 Cap Head 2*8	1.5 Cap Head 2*5

FTXOB3PassoManual.indd 29 19/07/2021 12:10

SPARE PARTS

FTX-SCH023	**FTX-SCH007**	**FTX-SCH025**	**FTX-SFH046**
2.0 Cap Head 2.5*8	1.5 Cap Head 2*14	2.0 Cap Head 2.5*11	2.0 Flat Head 3*14
FTX-SFH044	**FTX-SCH043**	**FTX-SFH042**	**FTX-SFH006**
2.0 Flat Head 3*10	2.0 Flat Head 3*8	2.0 Flat Head 3*6	1.5 Flat Head 2*12
FTX-SFH028	**FTX-SFH002**	**FTX-SBH016**	**FTX-SBH051**
2.0 Flat Head 2.5*15	1.5 Flat Head 2*5	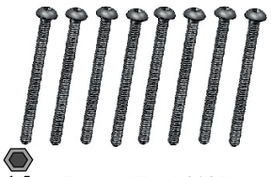 1.5 Button Head 2*27	2.0 Button Head 3*22
FTX-SBH050	**FTX-SBH046**	**FTX-SBH006**	**FTX-SBH043**
2.0 Button Head 3*20	2.0 Button Head 3*14	1.5 Button Head 2*12	2.0 Button Head 3*8
FTX-SBH042	**FTX-SBH023**	**FTX-SBH022**	**FTX-SBH003**
2.0 Button Head 3*6	1.5 Button Head2.5*8	1.5 Button Head2.5*6	1.5 Button Head2*6
FTX-SBH001	**FTX9871**	**FTX10033**	**ET0017**
1.5 Button Head2*4	2.0 Flange Head Screws3*4	Servo Horn	Servo-6KG
ET1097	**ET1062**	**FTX10040**	**FTX10041**
		Snorkel, Rear-view Mirrors, Wipers, Spade/Axe, Spare Wheel Holder	Roof Rack

FTXOB3PassoManual.indd 30 19/07/2021 12:10

SPARE PARTS

FTX10042	FTX10043	BODY	FTX10045
Front Bumper/Light Stand	Rear Bumper	FTX10044Y FTX10044BL FTX10044GN	PVC Roof Gover (Black)
FTX9940	**FTX10047**	**FTX10048**	**FTX9941**
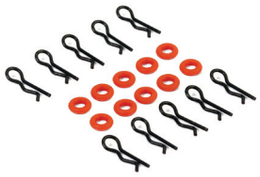 R-Clip /O-Ring	Cornering Light (L/R)	Angle Eye Function LED Light	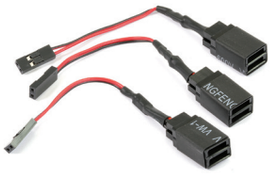 Wire Head 2
FTX8175D	**ET00226D**	**FAST212BK**	**FTX10049**
Battery (7.2v1500mAh)	USB Deans Plug 500mA charger	R-Clip (Body)	Lamp Wire Clip

Upgradable Optionals

FTX10070	FTX9947	FTX9922	FTX9920BK
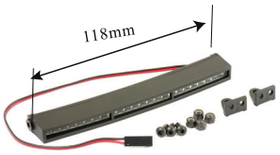 Adjustable LED Lamp	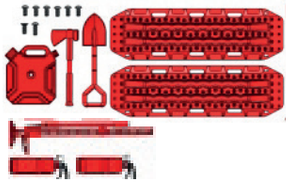 Accessories Kit	Alloy Wheel Weight Set	Wheel (AL.) (PR)
FTX9921BK	**FTX9865**	**FTX8242**	**FTX8247**
Wheel (AL.) (PR)	Shock Absorbers (AL.)	Universal Drive Shaft(AL.)	Battery Tray (AL.)
FTX8239	**FTX8243**	**FTX8230**	**FTX10044C**
Chassis Plate(AL.)	Chassis Frame Block(AL.)	Transmission Gear Housing Set(AL.)	

FTXOB3PassoManual.indd 31 19/07/2021 12:10

OUTBACK 3 Paso

www.ftx-rc.com

FTX is an exclusive brand of CML Distribution, Saxon House, Saxon Business Park, Hanbury Road, Bromsgrove, Worcestershire, B60 4AD England.
E-mail: info@ftx-rc.com